VIS PVC TÊTE FRAISÉE SE SIMPLE FILET

EJOT

Vis à simple filet pour profil pvc de faible et moyenne épaisseur.
Finition Ejoseal tenue au brouillard salin sur des traitements zingués : 240 heures.
Conforme à la classe 4 de la norme NF EN 1670

Conditionnement :1000

Caractéristiques

Diametre	4,2

Références

Référence	Finition	Longueur
5165046N	Ejoseal	16
5165048N	Ejoseal	20
5165050N	Ejoseal	22
5165052N	Ejoseal	25
5165054N	Ejoseal	30
5165056N	Ejoseal	35
5165058N	Ejoseal	40
5165060N	Ejoseal	45
5165062N	Ejoseal	55
5165320N	Laqué blanc	16
5165321N	Laqué blanc	20
5165322N	Laqué blanc	30
5165323N	Laqué blanc	45
5165232N	Laqué blanc	55
5165339N	Laqué blanc	40

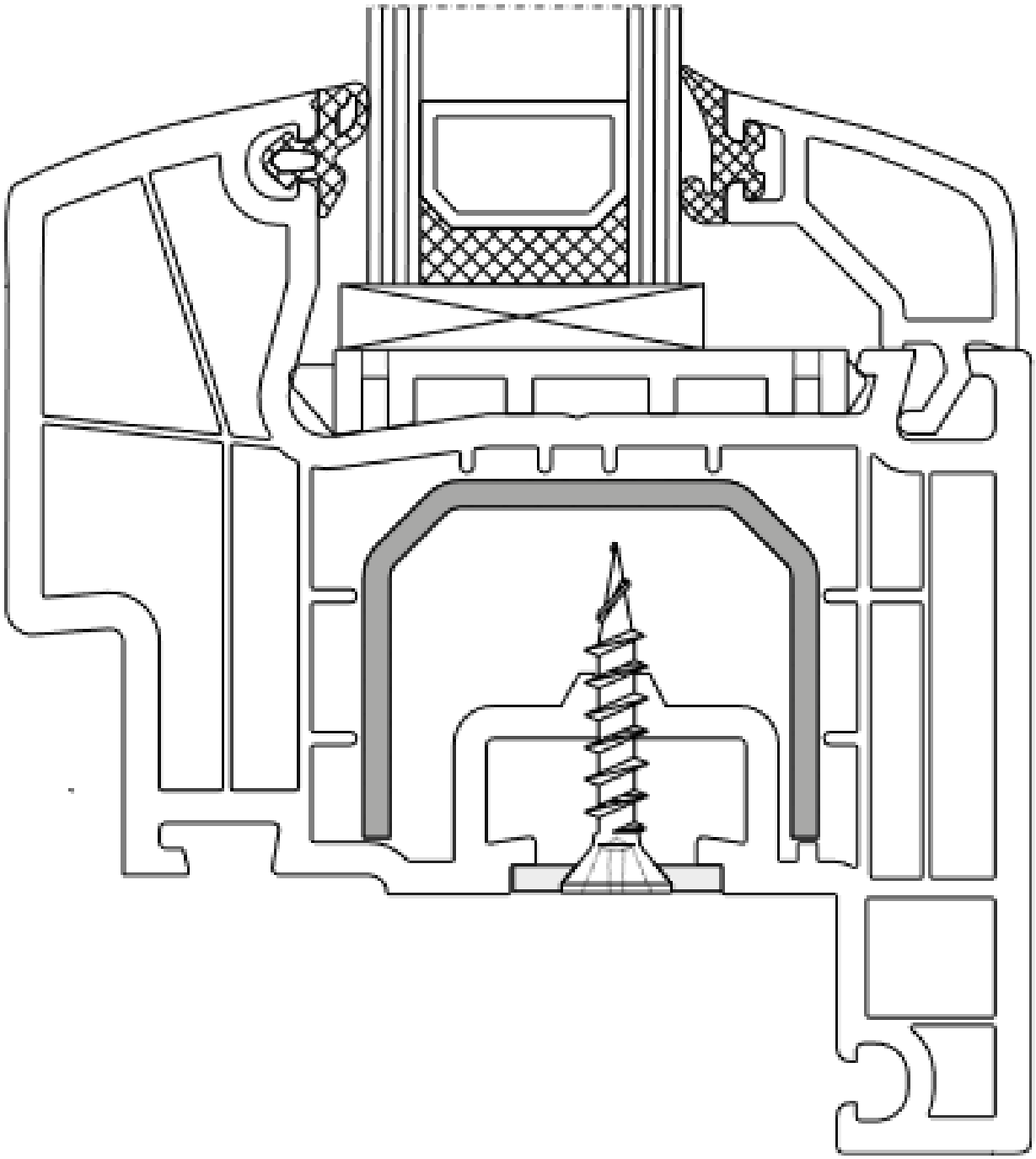

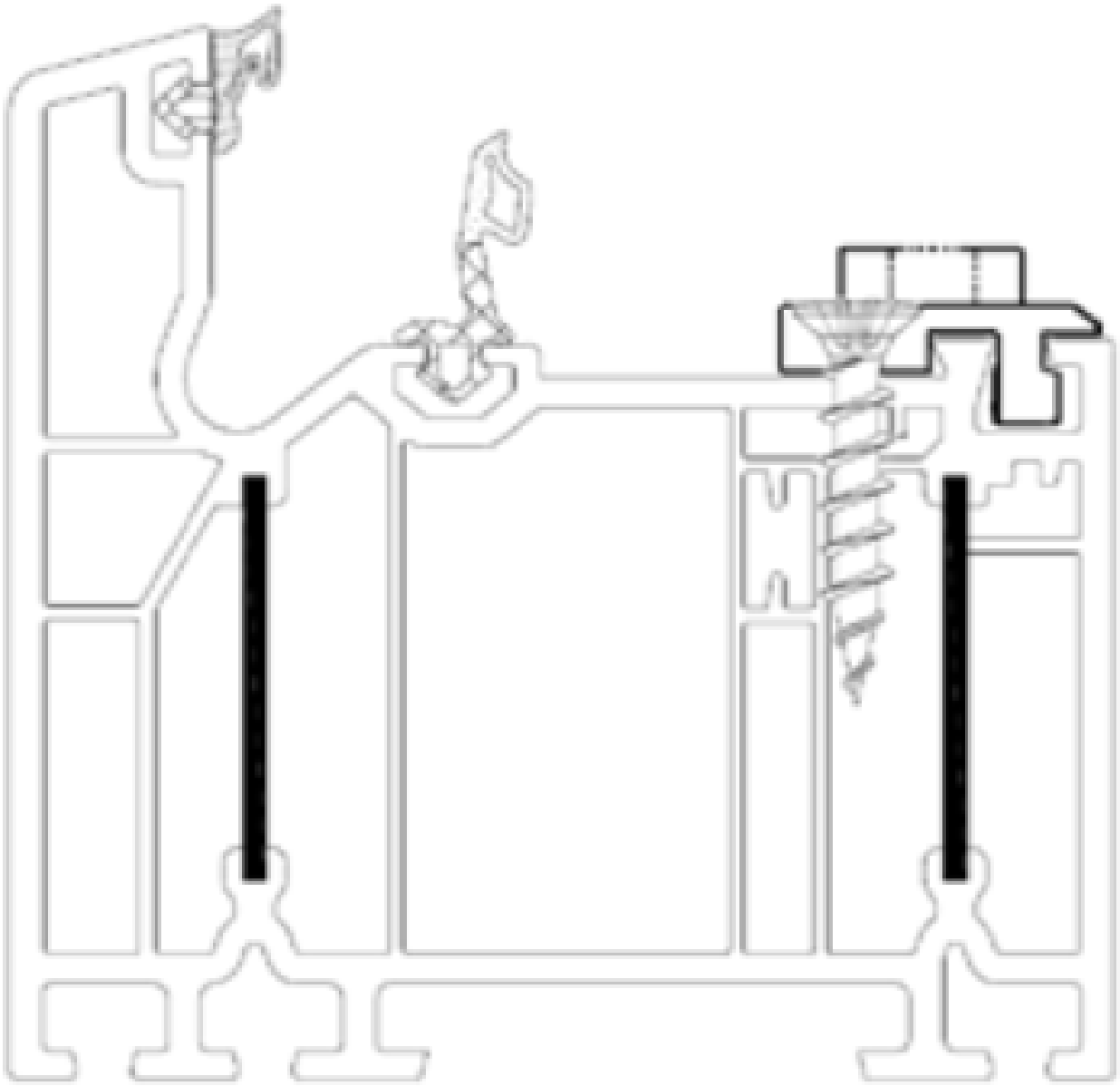

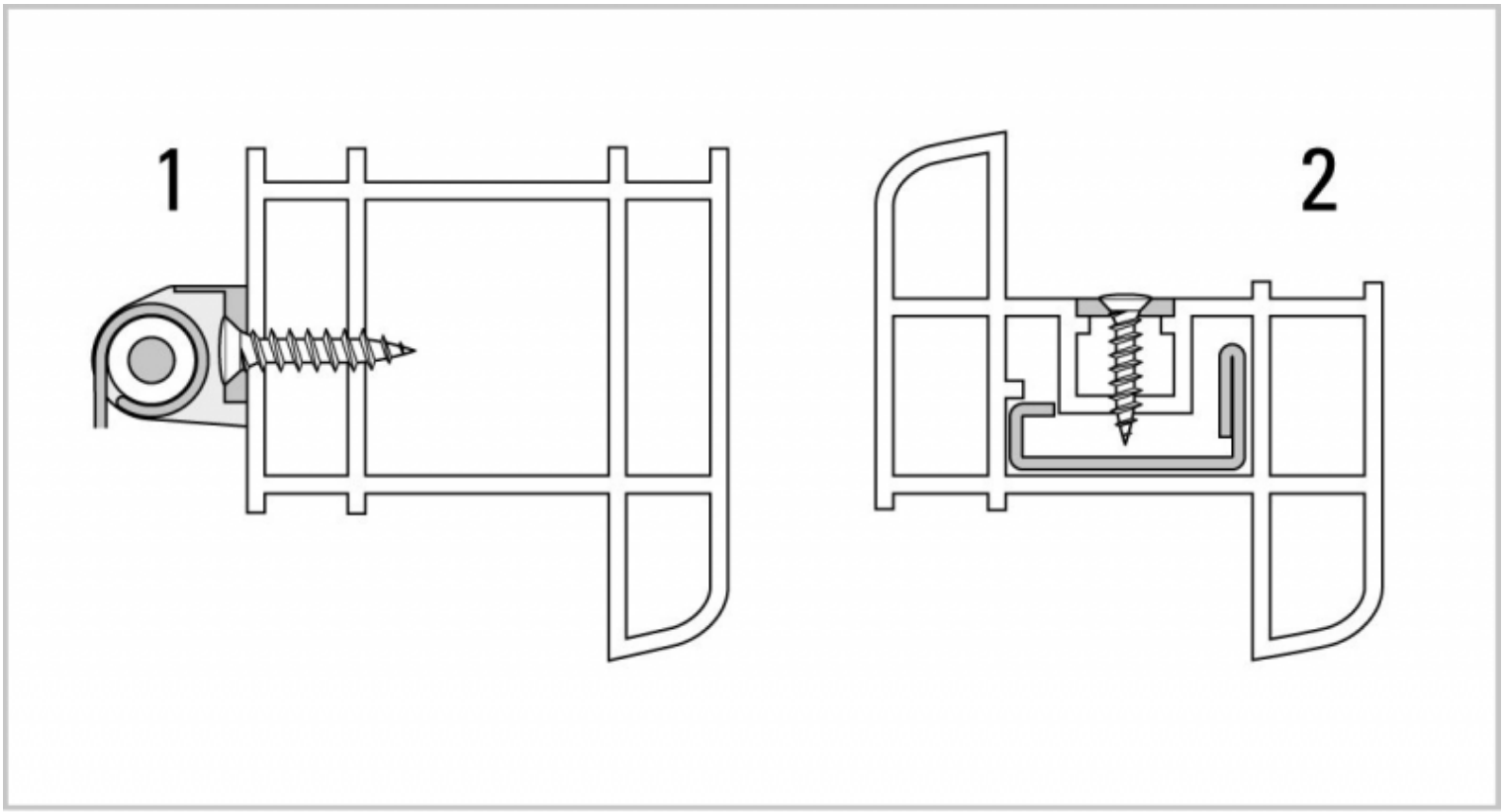
1
2