VIS AUTOPERCEUSE TF E CARRÉE

ACTON

Vis autoperceuse inox A2
- empreinte carrée
- tête fraisée
- DIN 7504
- perce uniquement l'aluminium

Caractéristiques

Références

Référence	Diametre	Longueur	N
5167635N	3,9	16	7
5167636N	3,9	19	7
5167637N	3,9	25	7
5167638N	4,2	25	8
5167658N	4,8	60	10
5167659N	4,8	70	10
5167660N	4,8	80	10
5167661N	4,8	25	10
5167662N	4,8	19	10
5167536N	4,8	50	10
5167639N	4,8	32	10
5167640N	4,8	38	10
5167652N	4,8	16	10

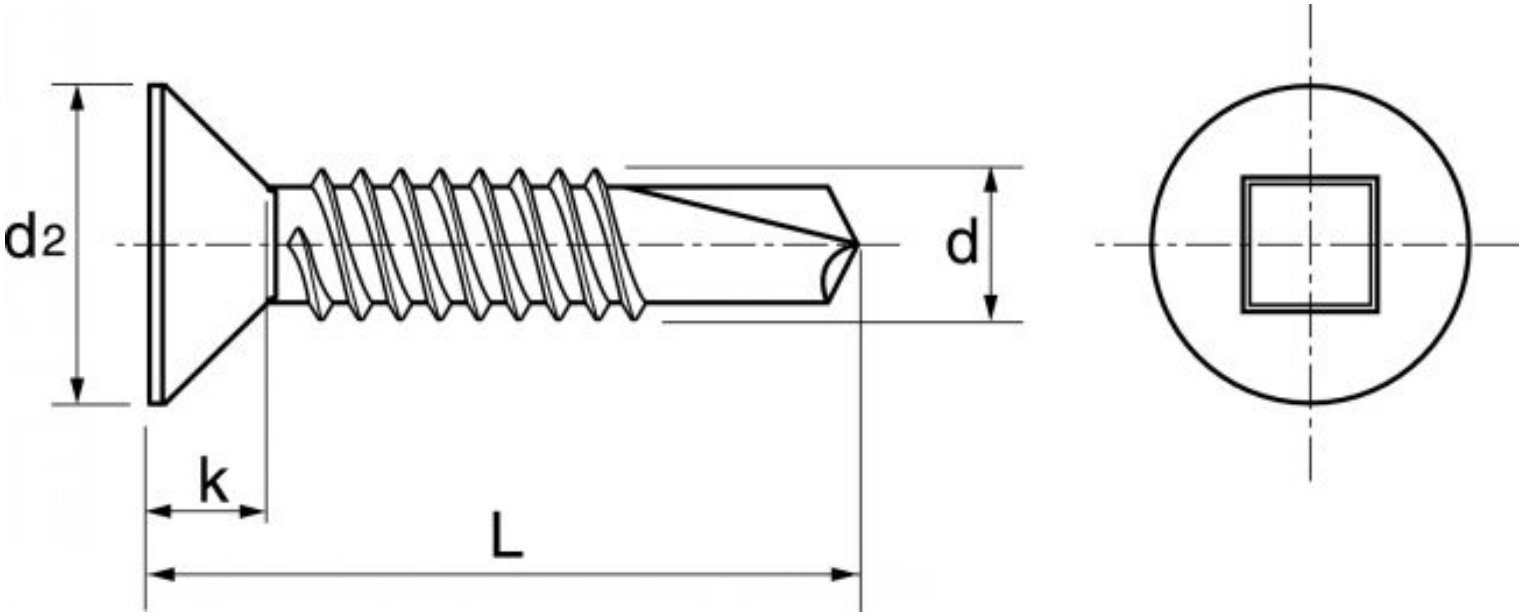
d2
d
k
L