# VIS AUTOPERCEUSE TÊTE FRAISÉE INOX

**ACTON**

Vis autoperceuse tête fraisée

Inox A2
Empreinte Philips

## Caractéristiques

## Références

| Référence | Diametre | Longueur | N |
|---|---|---|---|
| **5167634N** | 3,5 | 25 | 6 |
| **5167544N** | 3,9 | 16 | 7 |
| **5167545N** | 3,9 | 19 | 7 |

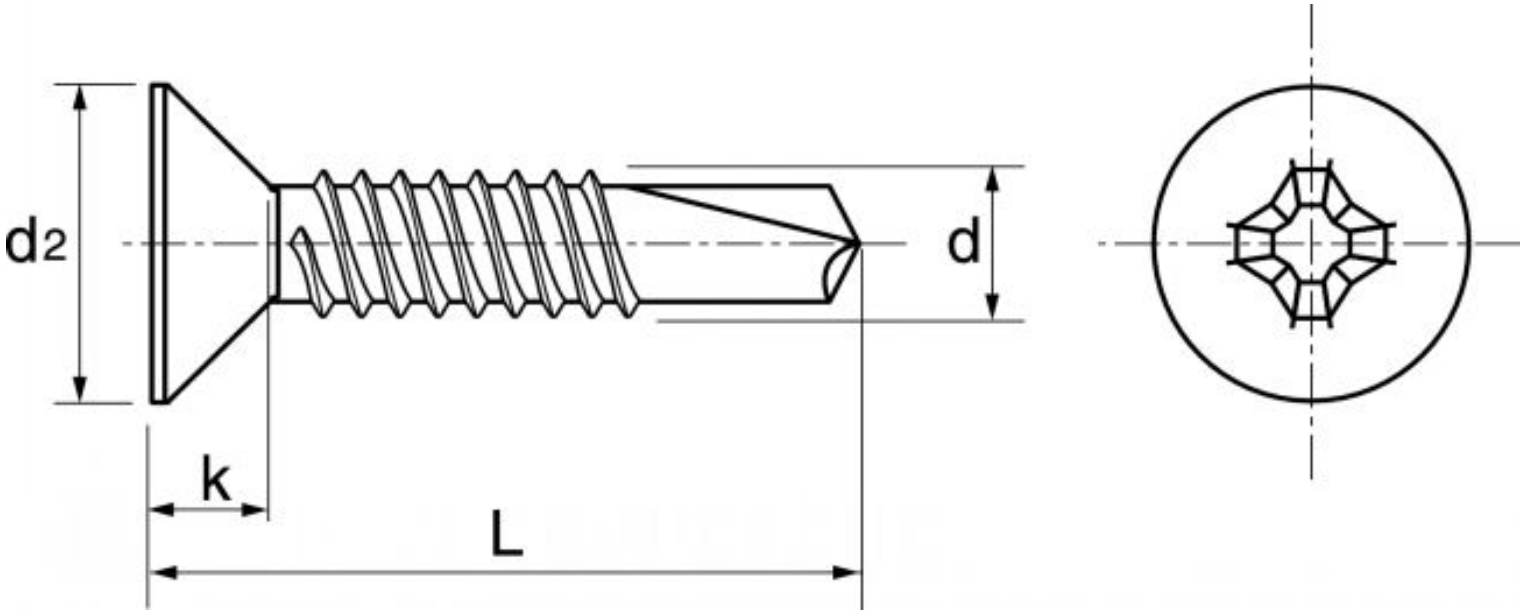
d2
d
k
L