VERROUILLEUR VS RECOUPABLE

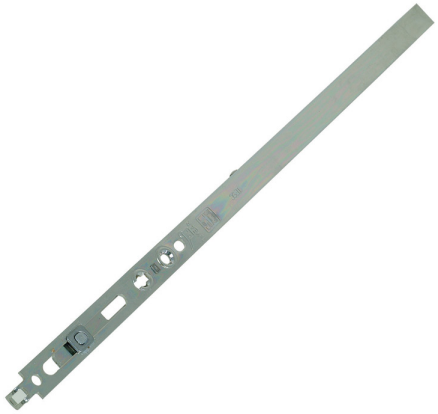

SIEGENIA

recoupable de 200mm

Montage sur les renvois TEVR

VS = côté poignée
Rlx RS = Sécurité Kopibo

Caractéristiques

Références

Référence	Rlx	Siegenia
2138014N	-	TESC0010
2125086N	1RS	TESC0230

pour entrebailleur
Standard
53a

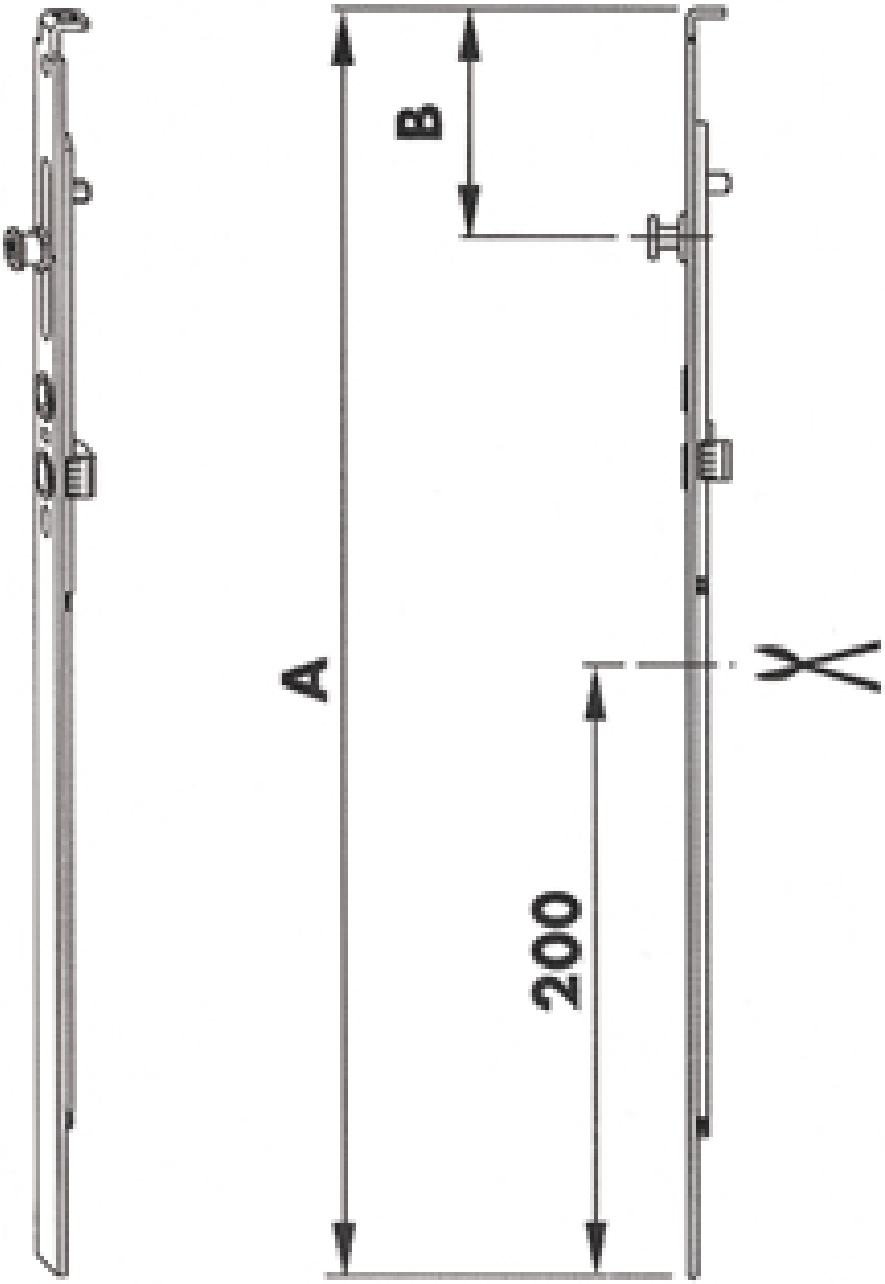
A
200
B