VERROU MÉDIAN

FAPIM

Point de verrouillage de compression côté paumelle

Références
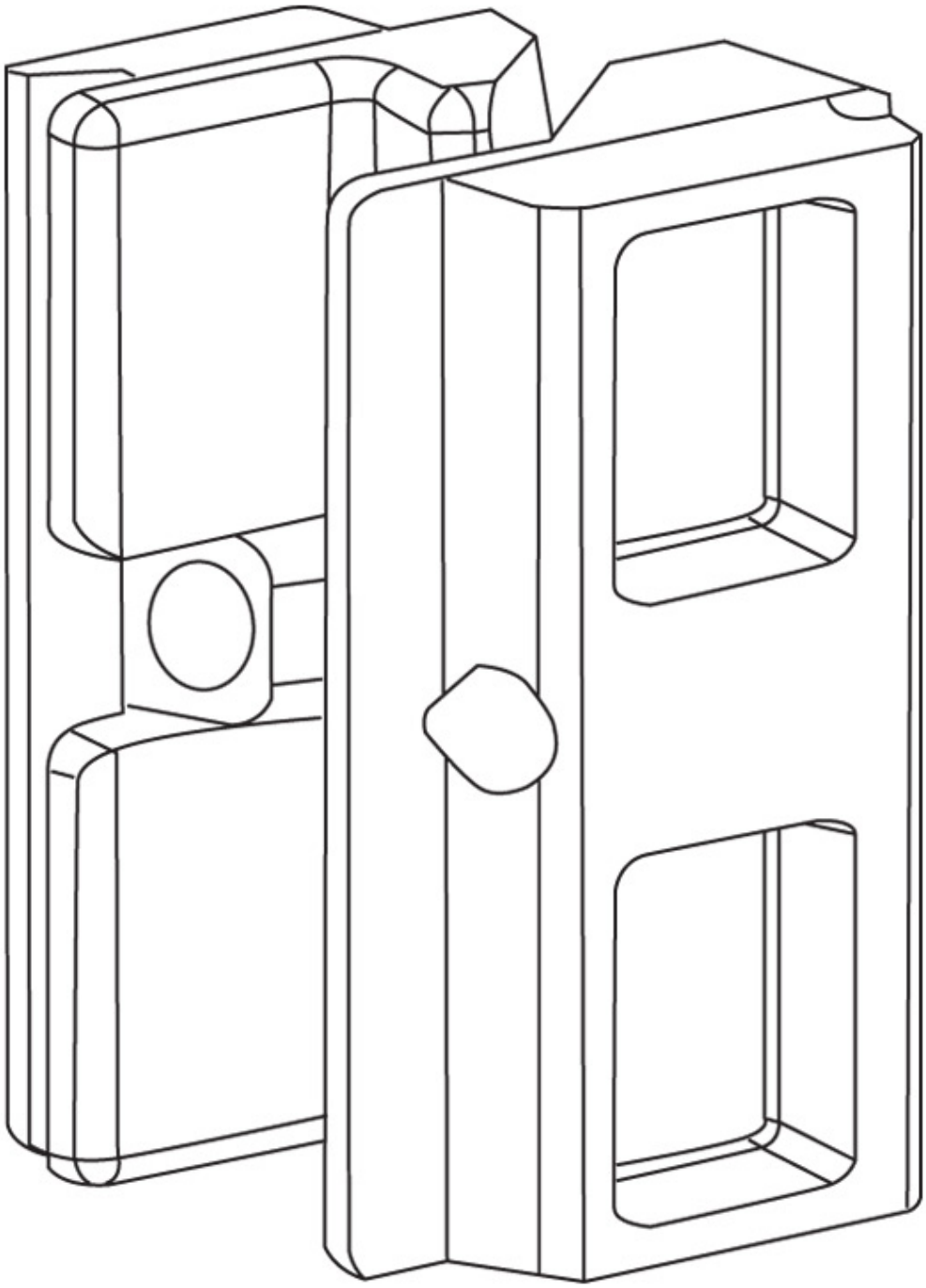
Référence
2110108N