VENTOUSE VORTEX À ENCASTRER

VISUAL PLUS

LE VORTEX VX1982-35.5 est un verrouillage hybride (électromagnétique + mécanique) plus petit qu'une ventouse magnétique. Il garantit un verrouillage extrêmement puissant.
Le VORTEX est capable de résister à une effraction (pression/traction) supérieure à 15 000N.
Ce modèle à mortaiser, ou encastré, se monte sur tous types de portes battantes ou coulissantes, tant à l'intérieur qu'à l'extérieur grâce à un traitement anticorrosion unique et à sa classe de protection IP43 (dans sa mortaise).
Le Vortex VX 1982-35.5, possède un Procès Verbal d'essais et de conformité aux spécifications relatives aux Dispositifs Actionnés de Sécurité au sens de la norme NF S61 937.
Le VORTEX VX1982-35.5 est équipé d'un capteur de pression/traction. Cette technologie permet au VORTEX de déclencher une alarme (locale et/ou déportée) AVANT même que l'accès ne soit forcé.
Comme les autres gammes HQ MAG, le VORTEX bénéficie d'un traitement anticorrosion certifié et d'une qualité inégalée.
Il est aussi d'une endurance sans pareil lui permettant de résister à 1 million de cycles, sans faillir.

Rémanence magnétique: 0% - Intrinsèque. (sans répulseur ajouté ou électronique)
Contrôle de verrouillage (LSS): Contact Reed
Contrôle de position de porte (DSS): Contact Reed
Pré-alarme agression (EW): Senseur dynamique incorporé détectant toute pression/ traction anormale sur la porte (Relais) + buzzer incorporé

Caractéristiques

Largeur	35,5 mm
Alimentation	12/24VDC
Consommation	330/170 mA
Indice de protection	IP43
Dimensions	195 x 35,5 x 26 mm

Références

Référence
9110019N

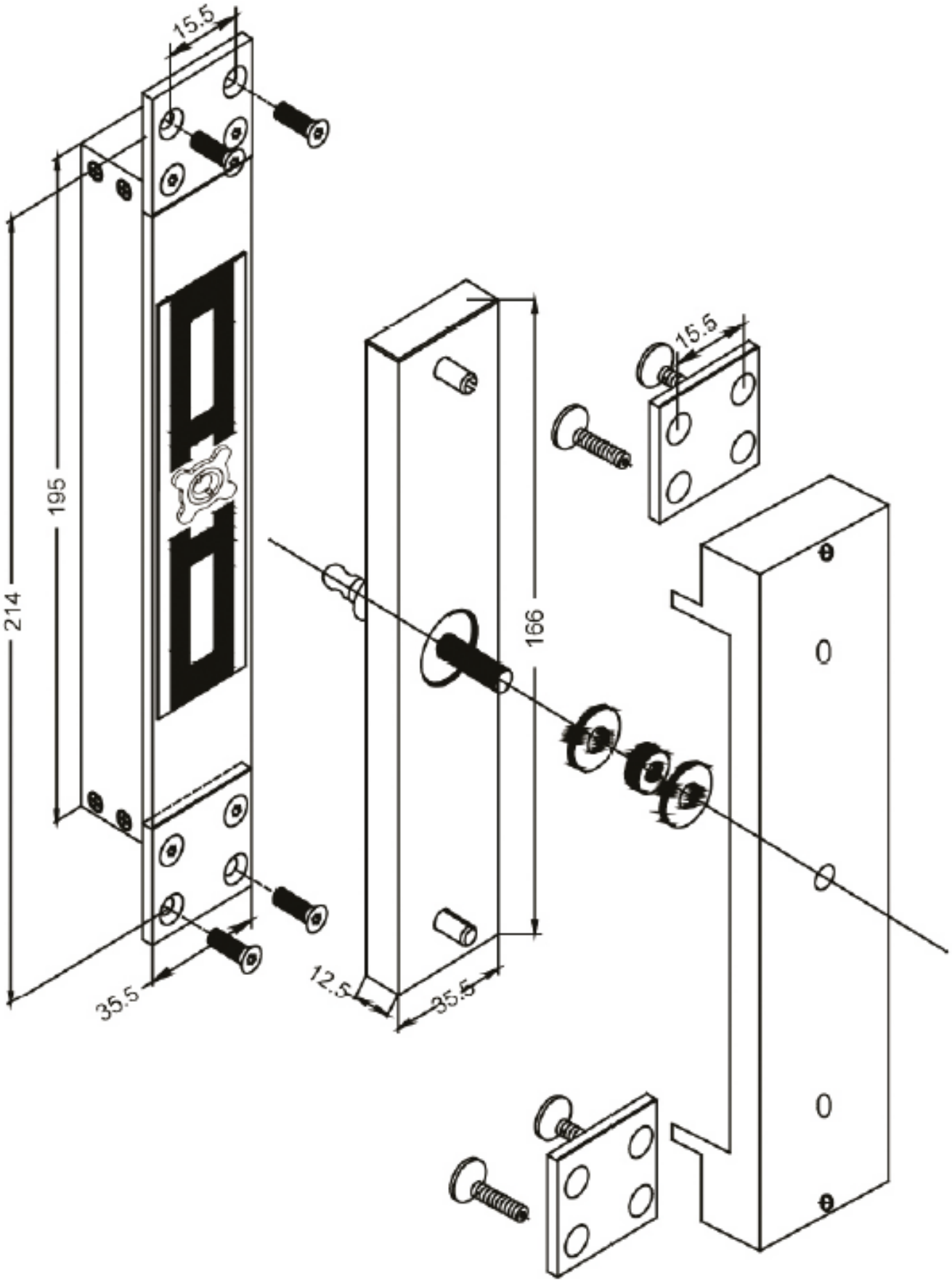
15.5
195
214
35.5
166
12.5
35.5
15.5