VENTOUSE SEWOSY

Ventouse largeur 266 mm

SEWOSY

Conforme à la norme NF S 61 937 (lorsqu'elle est configurée en 24V DC).

Livrée avec sa contreplaque, elle est également adaptée pour de nombreuses autres installations.
Idéale pour toutes les applications intérieures.
Une gamme complète d'accessoires permettant de monter cette ventouse sur des vantaux tirants, poussants ou en verre est proposée par SEWOSY afin de mettre en œuvre le dispositif adéquat.
En plus d'une grande simplicité de pose, elle dispose d'un raccordement par bornier à vis.
Son boîtier est fabriqué en aluminium satiné. Par ailleurs, elle est équipée d'un dispositif anti-démontage qui minimise les risques de vandalisme.

Un contact Hall d'état comprenant une diode électroluminescente, (LED) permet d'envoyer un report d'information à un tableau de bord ou un organe de gestion sur l'état verrouillé ou déverrouillé de la ventouse. Si elle est déverrouillée, un voyant rouge s'allume ; dans le cas contraire, ce voyant est vert. Le pouvoir de coupure de ce contact ne peut excéder 24V DC et 2 ampères.

Tant qu'elle est alimentée, elle demeure verrouillée.
La rupture du courant, au contraire, déclenche le déverrouillage.
Ceci implique qu'en cas de panne électrique ou sur demande d'évacuation d'urgence, les personnes peuvent franchir l'accès.

La sécurité des personnes est par ailleurs renforcée par la présence d'un éjecteur dans la contreplaque.
La rémanence créée par l'alimentation permanente ralentit en effet le déverrouillage lorsqu'il y a interruption du courant dans la ventouse électromagnétique.
Ce système anti-rémanence permet de neutraliser le champ magnétique et d'accélérer le déverrouillage.

D'autre part, la régularité du champ magnétique est assurée par la technologie E-PLATES, dont bénéficie cette ventouse.
Le verrouillage est par conséquent plus efficace.

Idéale pour toutes les applications intérieures.
Dispose d'un raccordement par bornier à vis.
Équipée d'un dispositif anti-démontage.
Tant qu'elle est alimentée, elle demeure verrouillée.
La rupture du courant déclenche le déverrouillage.
La sécurité des personnes est par ailleurs renforcée par la présence d'un éjecteur dans la contreplaque. Livrée avec sa contreplaque.
Conforme à la norme NF S 61 937 (lorsqu'elle est configurée en 24V DC).

Caractéristiques

Indice de protection	IP42
Température de fonctionnement	-10°C à +55°C
Tension	12/24V DC

Références

Référence	Epaisseur	Force de retenue	Hauteur	Largeur
9111060N	25,85 mm	300 kg	48,40 mm	250 mm
9111070N	40,50 mm	500 kg	76 mm	266 mm

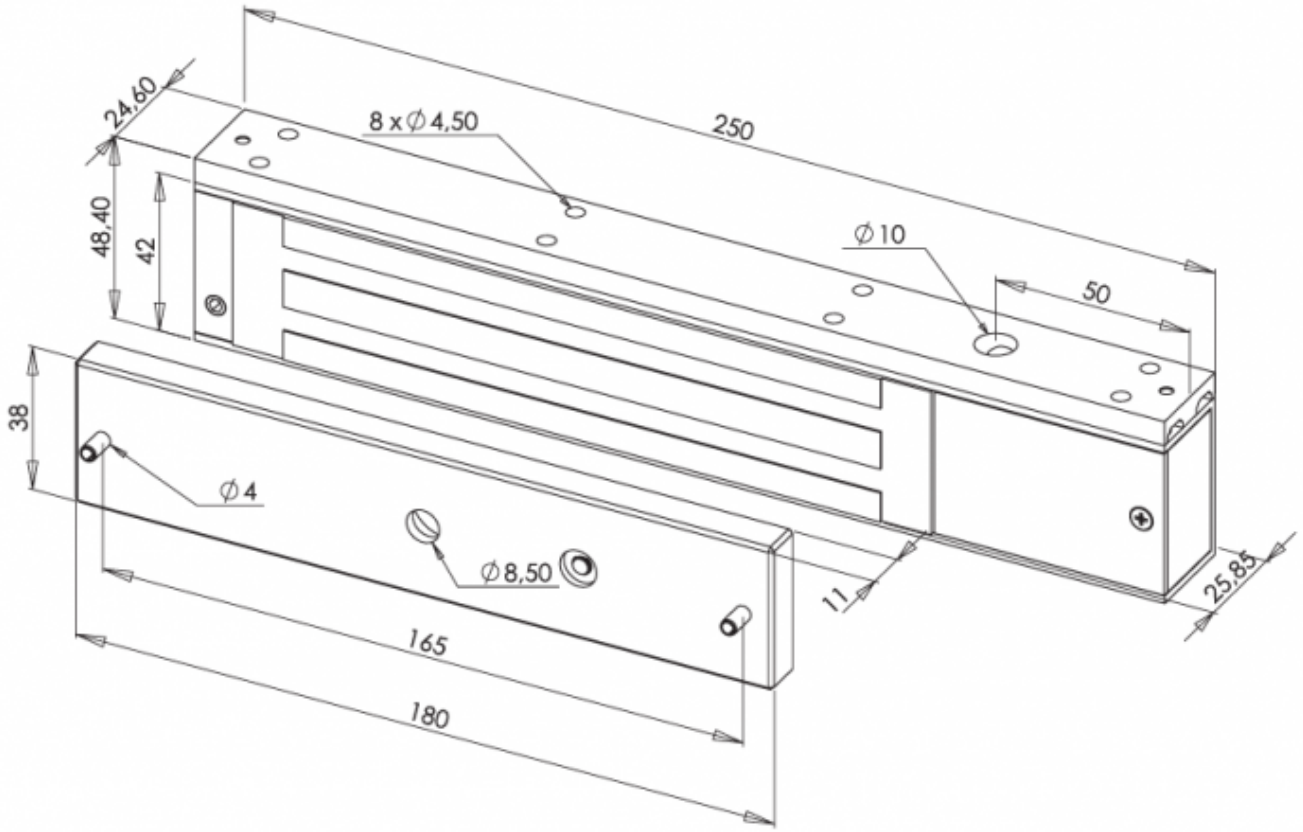
24,60
8 x ∅ 4,50
250
48,40
42
∅ 10
50
38
∅ 4
∅ 8,50
11
25,85
165
180

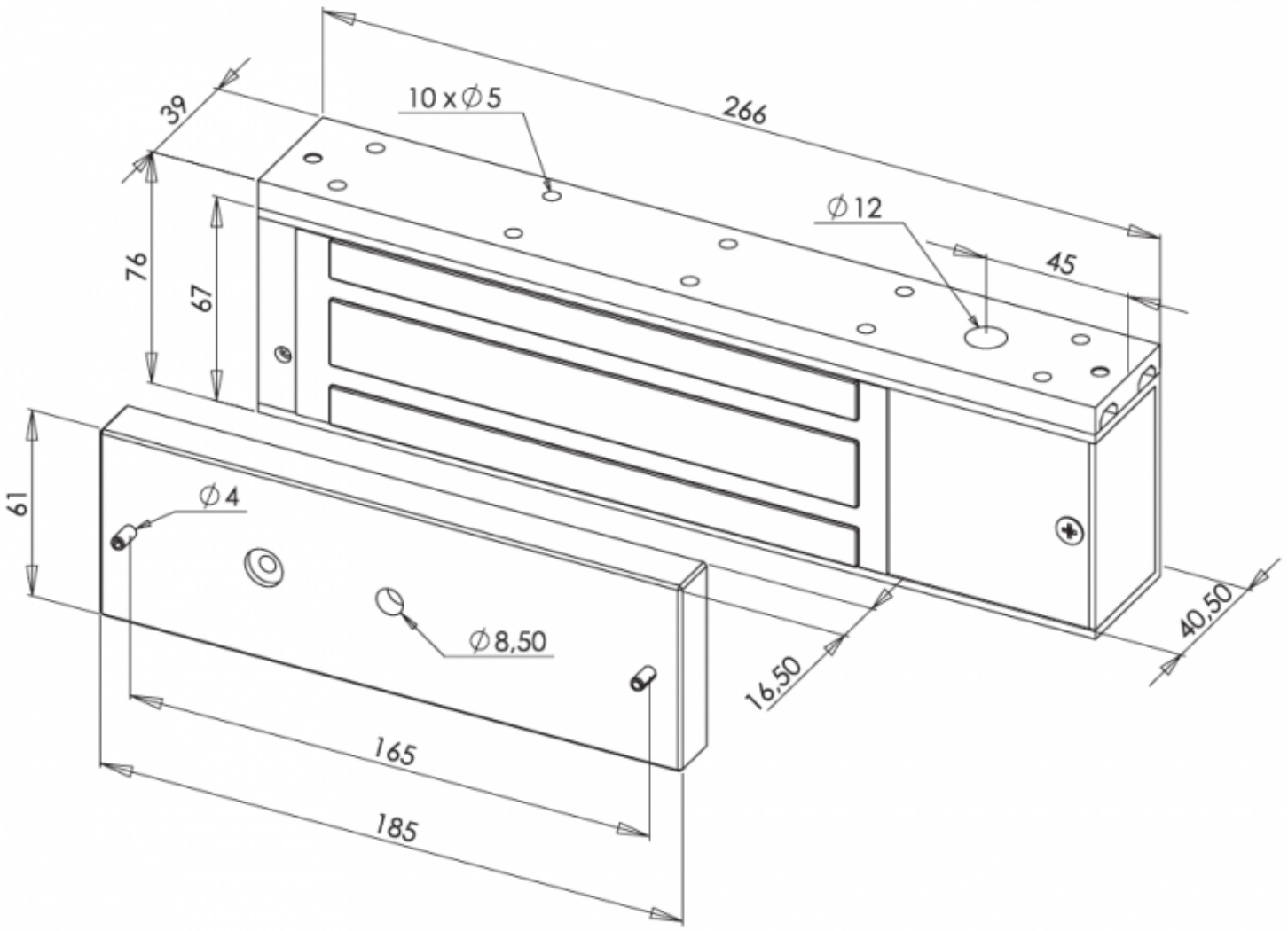
39
10 x ∅5
266
∅12
45
76
67
61
∅4
∅8,50
16,50
40,50
165
185