VENTOUSE MEGALED

VISUAL PLUS

S’installe en applique sur tous types de portes, tant à l’intérieur qu’à l’extérieur grâce à un traitement anticorrosion unique et sa classe de protection IP43 (sous linteau).
Cette ventouse est munie d’une MegaLED exclusive (innovation brevetée) qui renforce la sécurité en facilitant la surveillance visuelle des accès sur site, ou à distance par caméra.
Elle indique soit le bon verrouillage de la porte (DSS) soit l’accès libre (LSS) via sa MegaLED rouge et verte.
Conçues avec des matériaux spécifiques de très haute qualité et selon un savoir-faire unique.
Ventouse électromagnétique intrinsèquement sans rémanence magnétique.
Bénéficie d’un traitement anticorrosion certifié et d’une qualité inégalée.

Rémanence magnétique: 0% - Intrinsèque. (sans répulseur ajouté ou électronique)
Contrôle de verrouillage (LSS): Mégaled + Hall sensor + relay
Protection électrique: Suppresseur de pointes (MOV)
Conforme EN 13637.

Caractéristiques

Force de retenue	300 kg
Hauteur	48 mm
Largeur	238 mm
Température de fonctionnement	-40°C à +60°C
Tension	12 - 24 V
Type de pose	En applique

Références

Référence
9111030N

VENTOUSE MEGALED

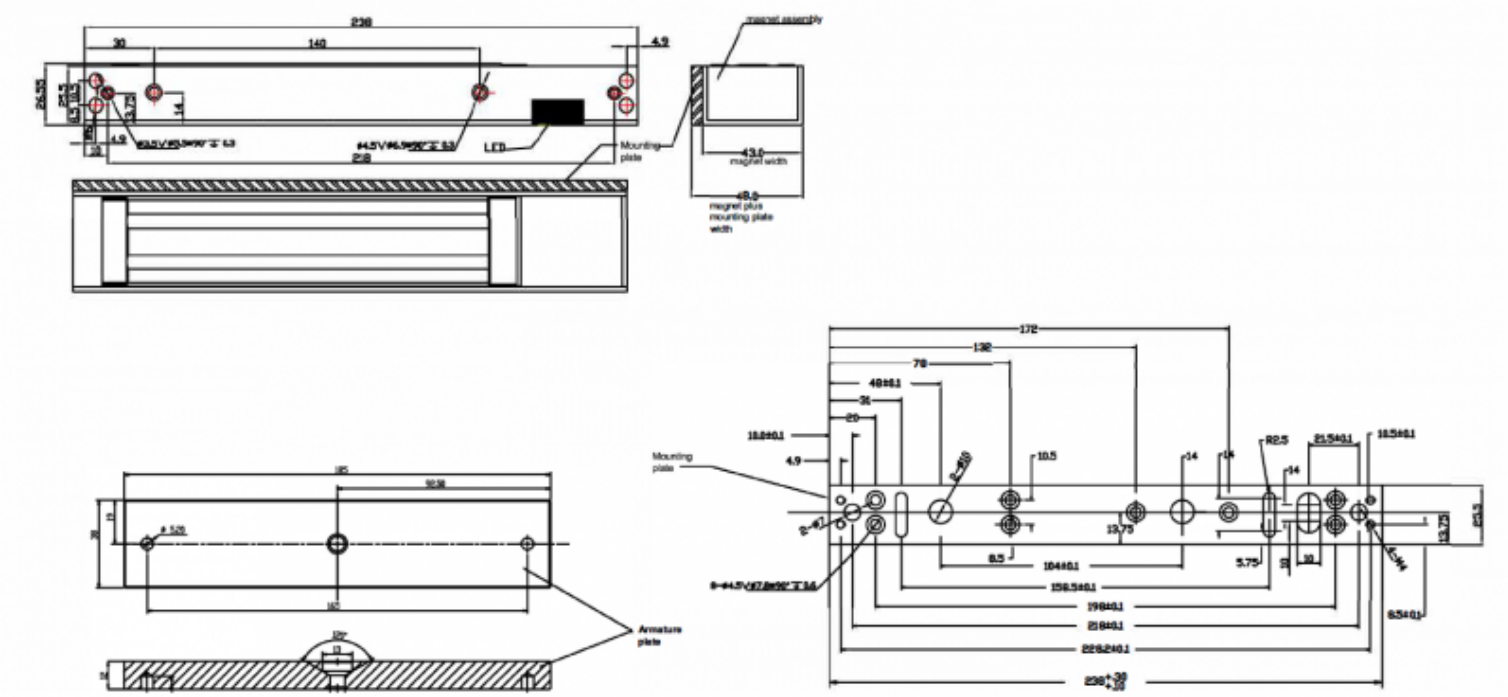

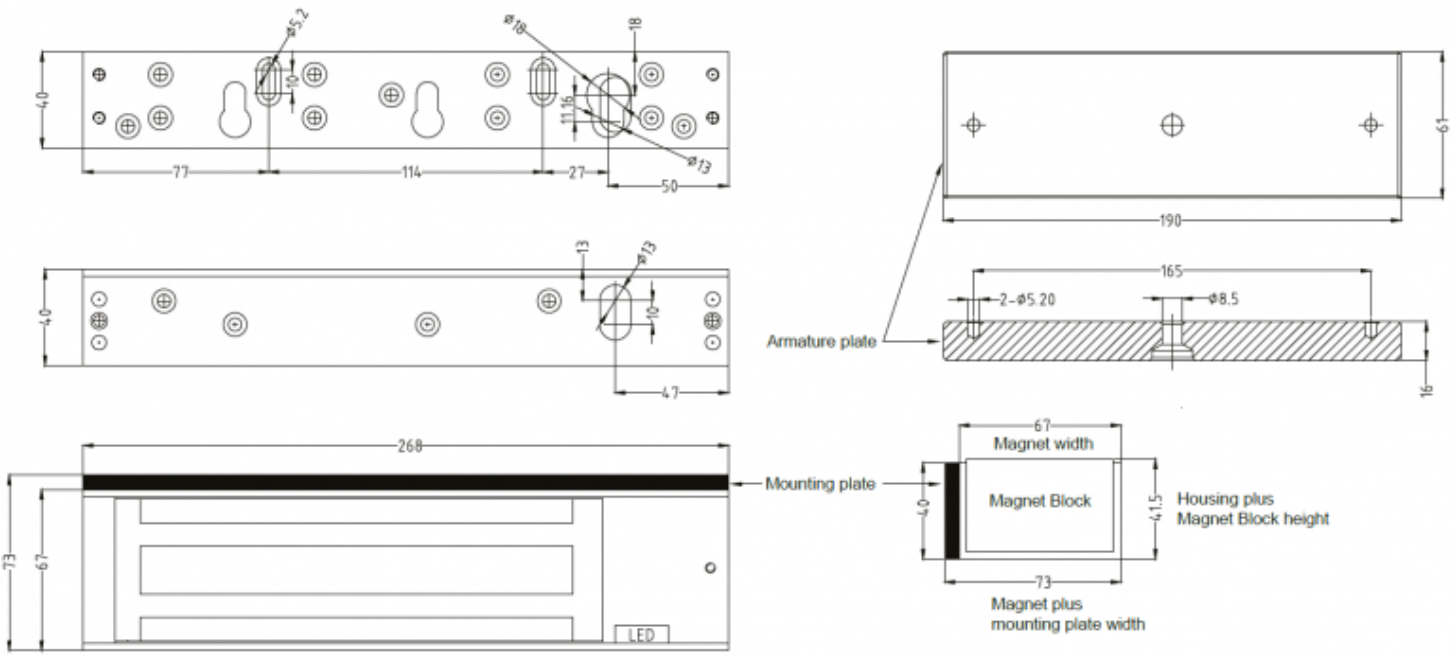
Ø5.2
Ø18
18
40
10
11.16
Ø13
77
114
27
50
61
190
13
Ø13
40
10
47
165
2-Ø5.20
Ø8.5
Armature plate
16
268
Mounting plate
73
67
LED
67
Magnet width
Magnet Block
40
41.5
Housing plus
Magnet Block height
73
Magnet plus
mounting plate width