VENTOUSE HQMAG INOX

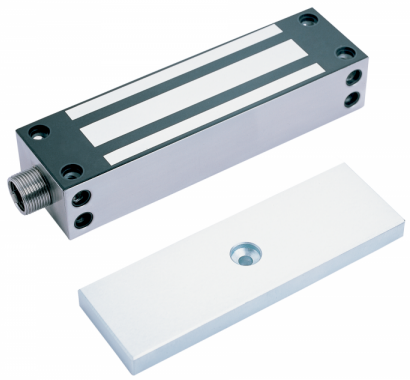

VISUAL PLUS

La ventouse HQMAG 5000G fait partie de notre gamme de ventouses IP67 appelée Inox.
Cette gamme offre des produits dotés d'une finition en acier inoxydable AISI 304 (AISI 316 en option) pour des applications en environnement difficile.
Chaque boîtier est scellé pour garantir une étanchéité totale.
S'installent sur tous types de portes et portails à l'extérieur comme à l'intérieur si l'usage des lieux le requiert (piscine publique, laiterie, …).
La force de maintien de la HQMAG 5000G a été testée par notre laboratoire interne.

Les ventouses HQMAG bénéficient d'un traitement anticorrosion certifié et d'une qualité inégalée.
Elles ont passé le test au brouillard salin (ISO 9227, ASTM B 117-90). A l'issue de ce test, les ventouses HQMAG gardent toutes leurs qualités et ne perdent pas plus de 10%, en moyenne, d'efficacité.

Rémanence magnétique: 0% - Intrinsèque. (sans répulseur ajouté ou électronique)
Contrôle de verrouillage (LSS): Reed
Protection électrique: Suppresseur de pointes (MOV)

Conformités: CE 2014/30/EU, EN 13637 (Chap.7) 2015, EN 1670, EN ISO 9227, ASTM B 117, RoHS/Reach

Caractéristiques

Alimentation	12/24VDC
Consommation	500/250 mA
Dimensions	224 x 63,5 x 45 mm
Indice de protection	IP67
Température de fonctionnement	-40°C à +60°C
Type de pose	En applique

Références

Référence
9111040N

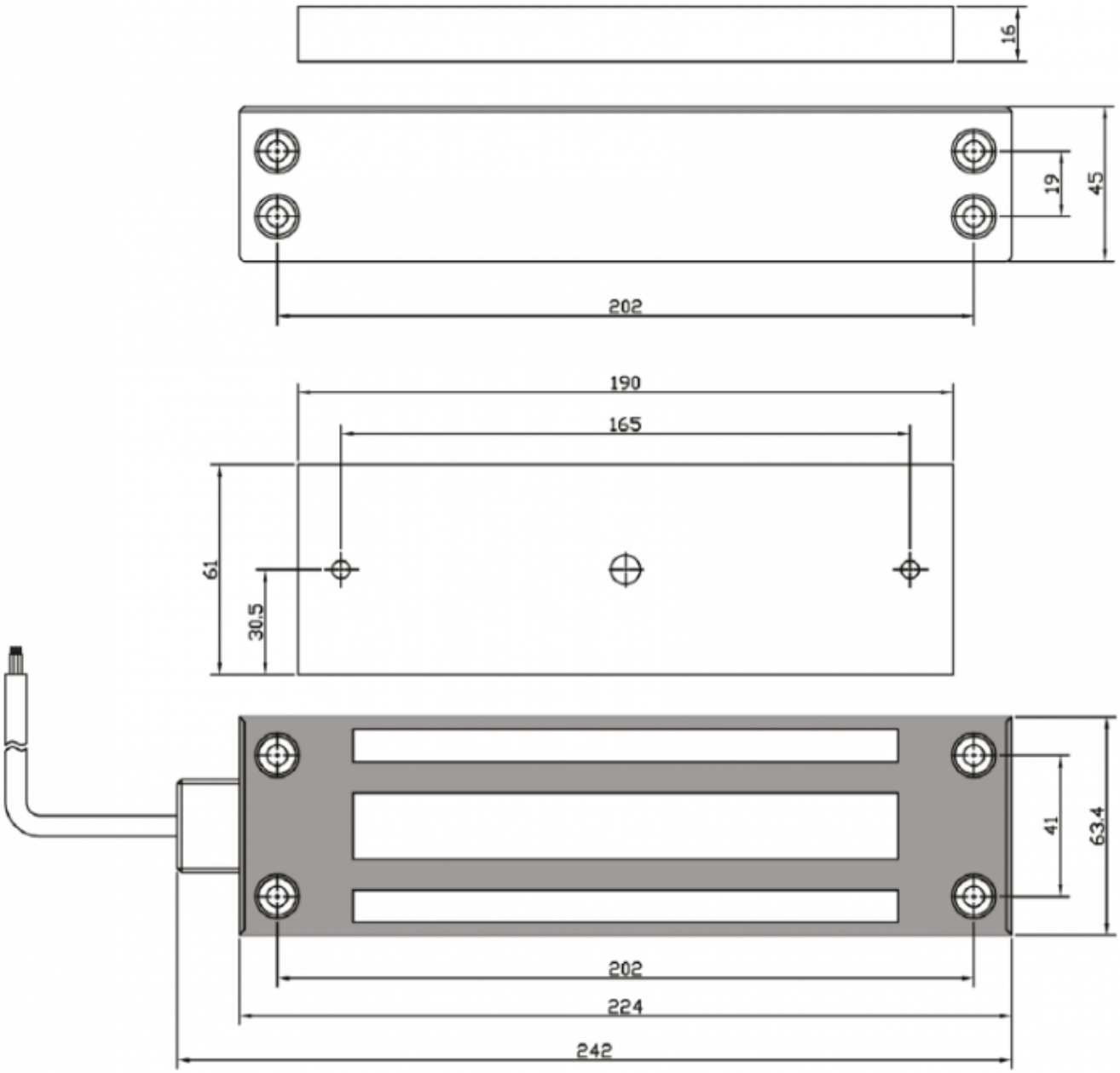
16
19
45
202
190
165
61
30.5
41
63.4
202
224
242