# VENTOUSE HQMAG À ENCASTRER

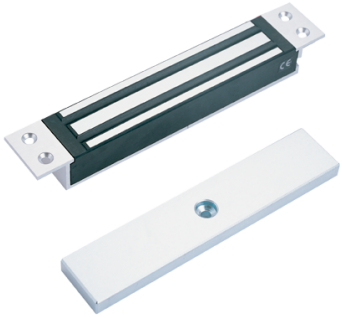

Ventouse HQMAG largeur 39 mm

**VISUAL PLUS**

La ventouse à mortaiser HQMAG 1 s'installe sur tous types de portes, tant à l'intérieur qu'à l'extérieur grâce à un traitement anticorrosion unique et sa classe de protection IP43.
La force de maintien de HQMAG1 a été testée par des laboratoires indépendants européens.
Les ventouses HQMAG bénéficient d'un traitement anticorrosion certifié et d'une qualité inégalée.
Elles ont passé le test au brouillard salin (ISO 9227, ASTM B 117-90).
A l'issue de ce test, les ventouses HQMAG gardent toutes leurs qualités et ne perdent pas plus de 10%, en moyenne, d'efficacité.

Rémanence magnétique: 0% - Intrinsèque. (sans répulseur ajouté ou électronique)
Contrôle de verrouillage (LSS):suivant modèles
Alimentation: 12/24VDC - 500/250 mA
Indice IP : IP 43 (Encastrée)

## Caractéristiques

## Références

| Référence | Largeur | Tension | Contact de signalisation | Conformité NFS61937 |
|---|---|---|---|---|
| **9110012N** | 35,5 mm | 12 - 24 V | Oui | Non |
| **9110014N** | 35,5 mm | 24 - 48 V | Oui | Oui |
| **9110010N** | 39 mm | 12 - 24 V | Non | Non |
| **9110011N** | 39 mm | 12 - 24 V | Oui | Non |

# VENTOUSE HQMAG À ENCASTRER

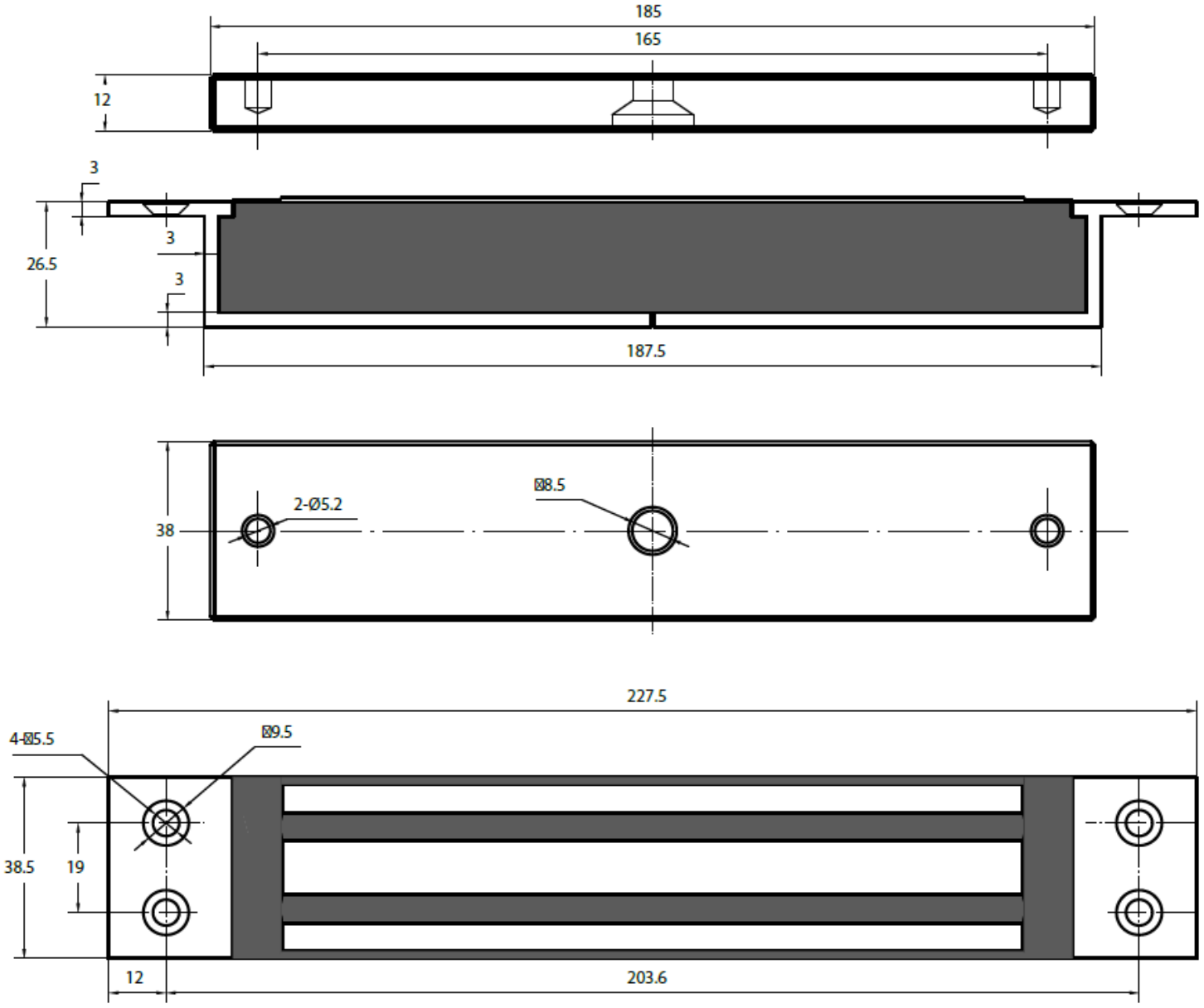

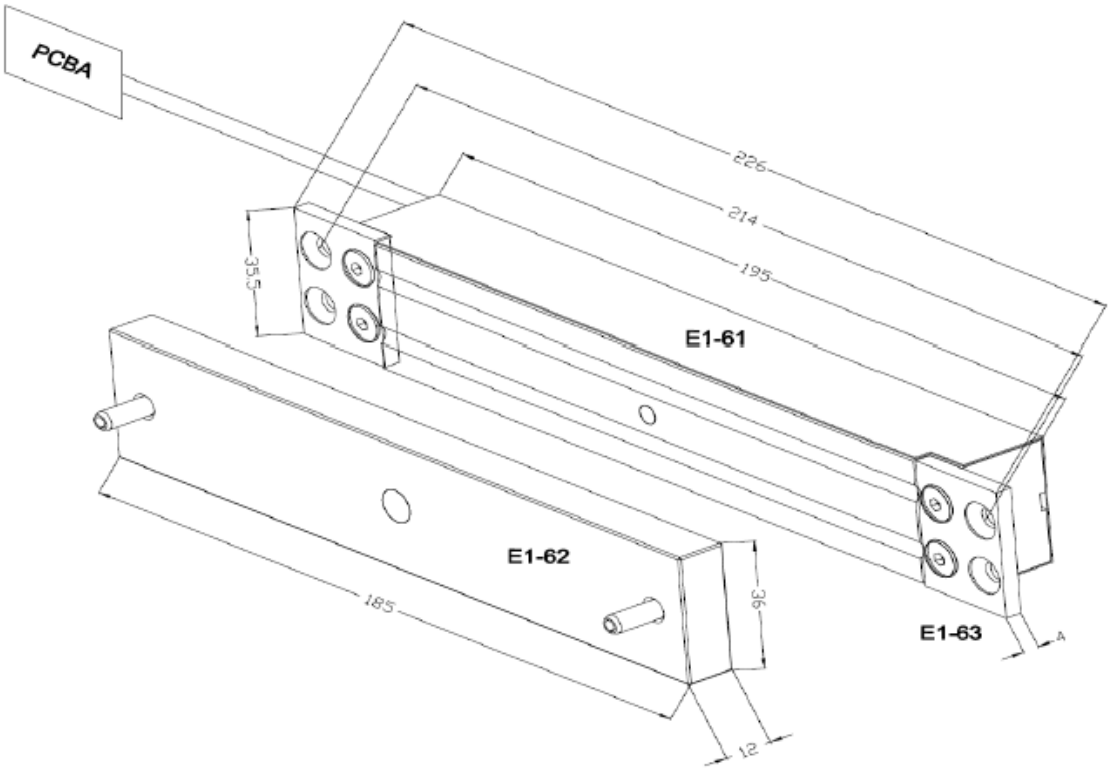


E1-61 EM lock body - Corps de la ventouse
E1-62 Armature plate - Contre-plaque
E1-63 Mounting tab - Ailes de fixations