VENTOUSE 500KG À ENCASTRER

SEWOSY

Idéale à encastrer dans des huisseries neuves ou pour remplacer un modèle équivalent, cette ventouse électromagnétique VELMAG® s'intègre parfaitement dans les vantaux standards.
Livrée avec sa contreplaque et une platine électronique de raccordement avec bornier à vis débrochable, elle se fixe avec des vérins.
Le contact d'état inclus dans cette ventouse électromagnétique à encastrer permet d'envoyer un report d'information.
Pour éviter le magnétisme résiduel provoqué par une alimentation permanente qui a pour effet de retarder le déverrouillage hors tension, la contreplaque est équipée d'un éjecteur.

Caractéristiques

Tension	12/24V DC
Contact	Oui
Force de retenue	500 daN
Conformité NFS61937	Non

Références

Référence
9110025N

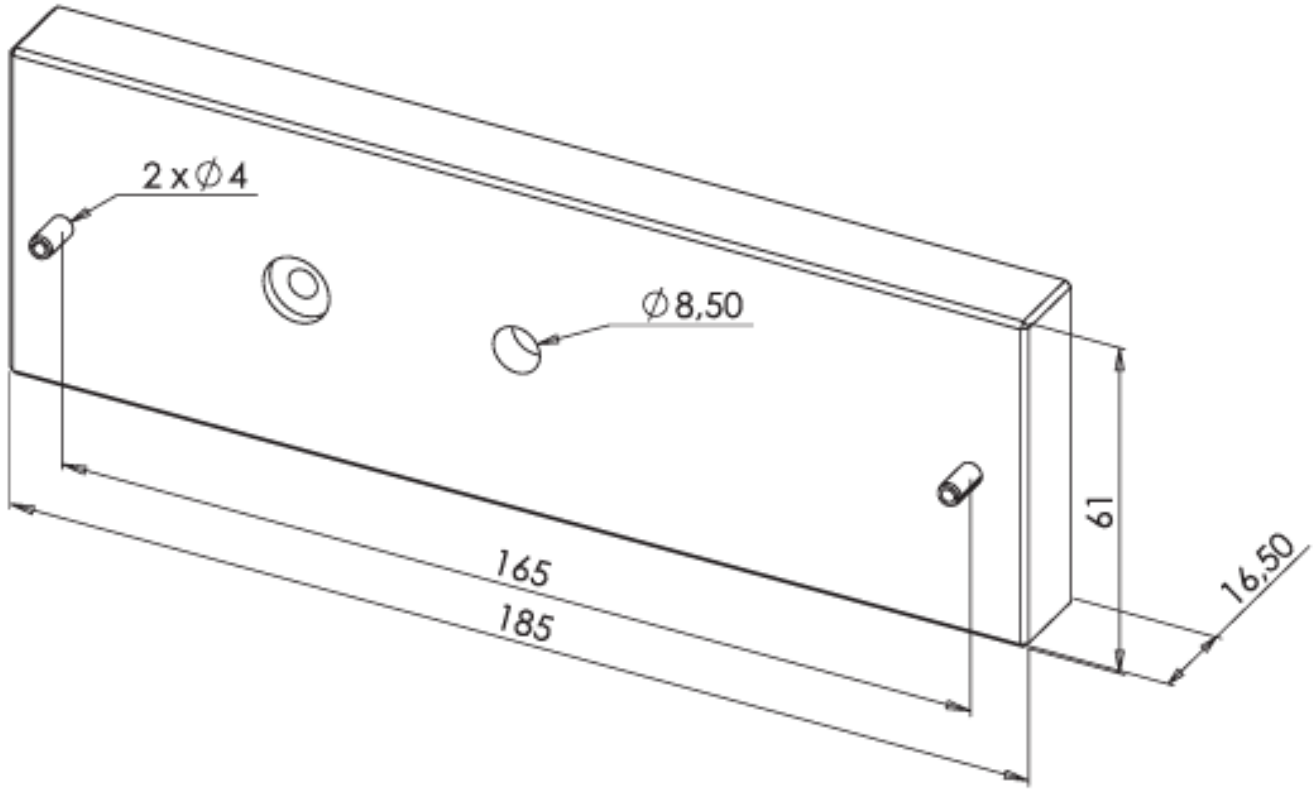
2 x ∅ 4
∅ 8,50
165
185
61
16,50

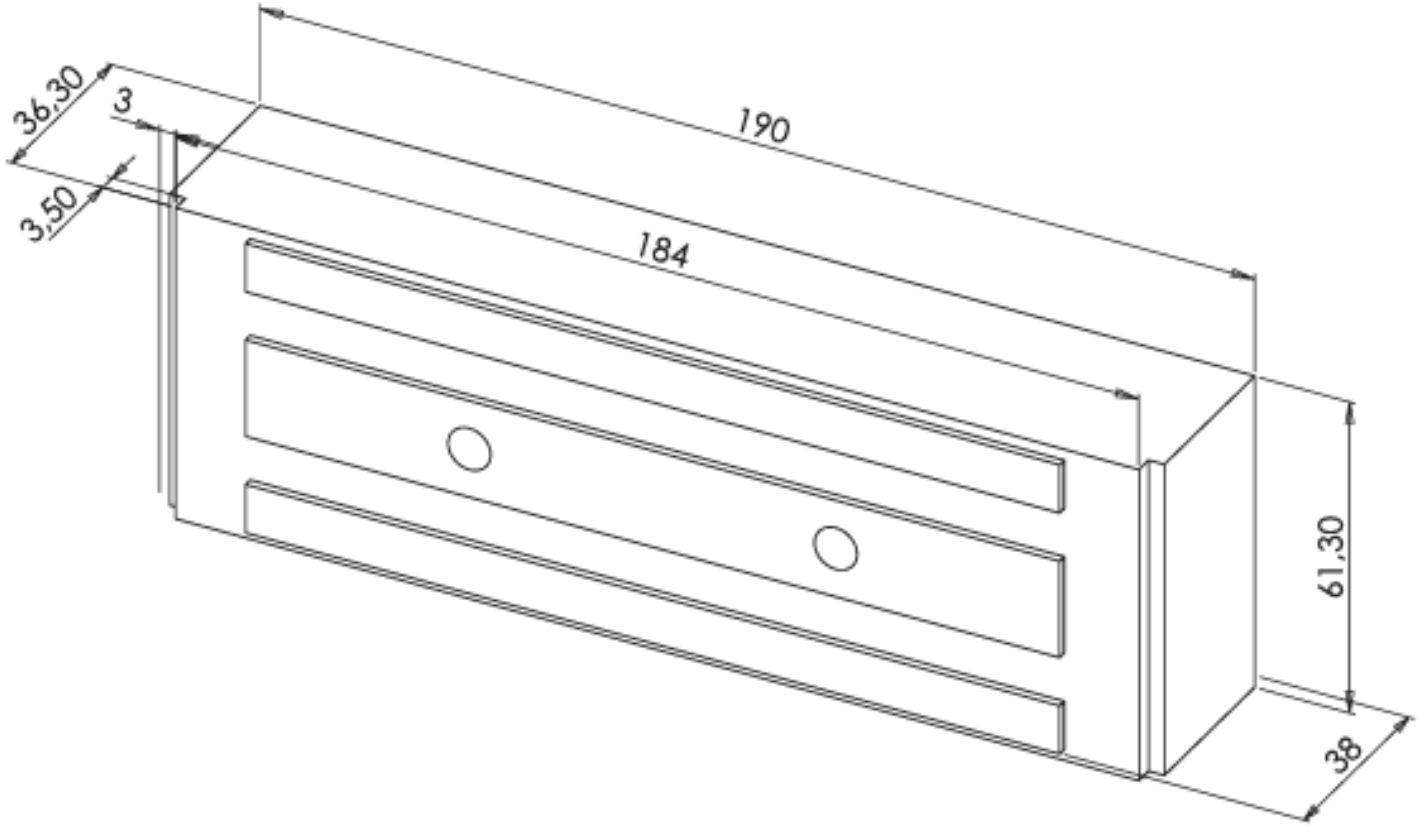
36,30
3
3,50
190
184
61,30
38