VENTOUSE EF300

Ventouse largeur 35,5 mm

SEWOSY

Cette ventouse électromagnétique est dotée d'un système anti-rémanence qui neutralise le champ magnétique provoqué par l'alimentation permanente.
La ventouse EF300ENCCTC CA est également munie d'un contact d'état qui permet de connaître l'état de verrouillage
Livrée avec sa contreplaque, assortie d'équerres de fixation démontables simplifiant encore davantage la pose, elle est munie d'une platine électronique de raccordement avec bornier à vis.

Caractéristiques

Tension	12/24V DC
Contact	Oui
Force de retenue	300 daN

Références

Référence	Largeur	Conformité NFS61937
9110021N	35,5 mm	Non
9110022N	35,5 mm	Oui
9110020N	38 mm	Non

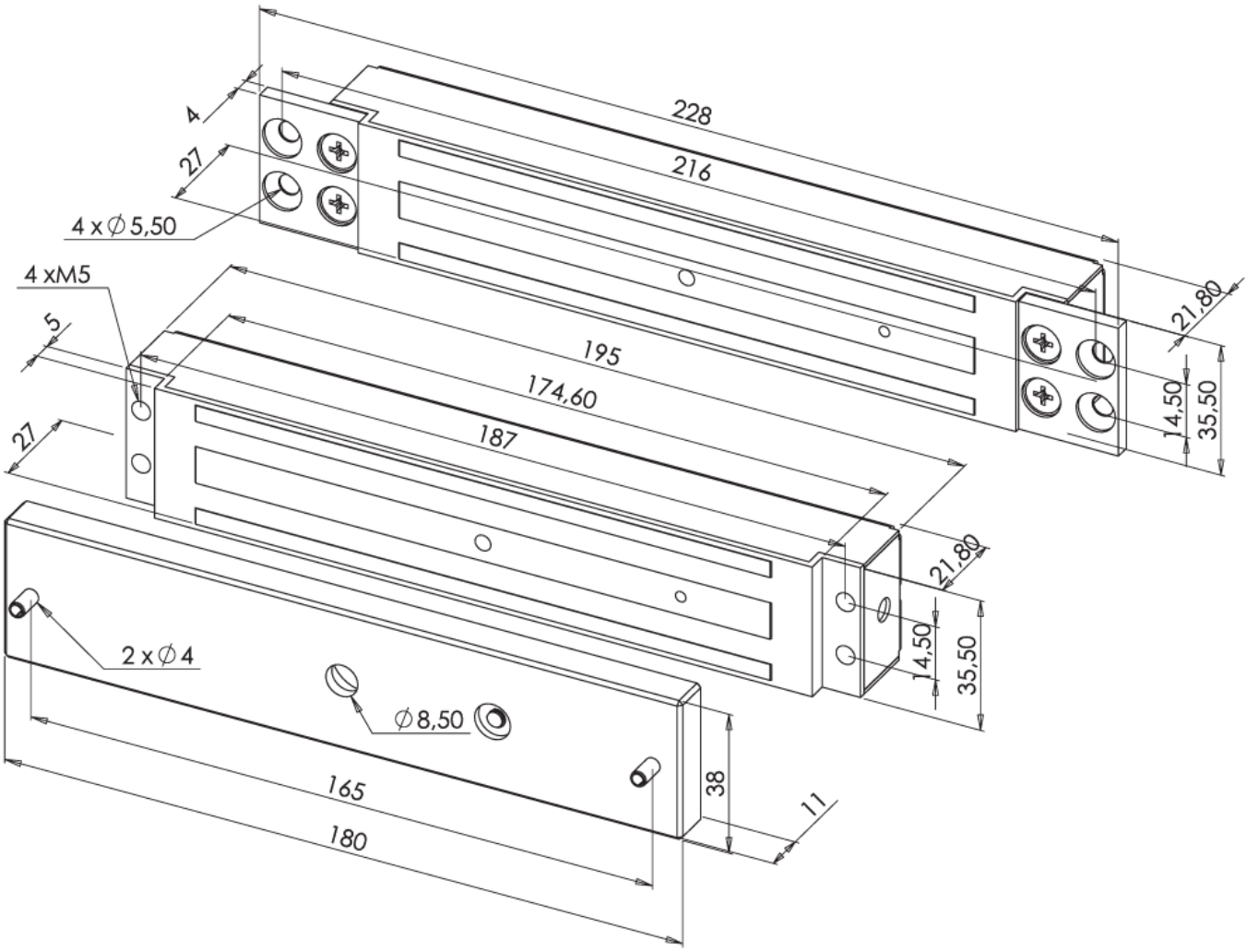
228
216
4
27
4 x ∅ 5,50
21,80
14,50
35,50
4 xM5
5
195
174,60
187
27
21,80
14,50
35,50
2 x ∅ 4
∅ 8,50
165
180
38
11

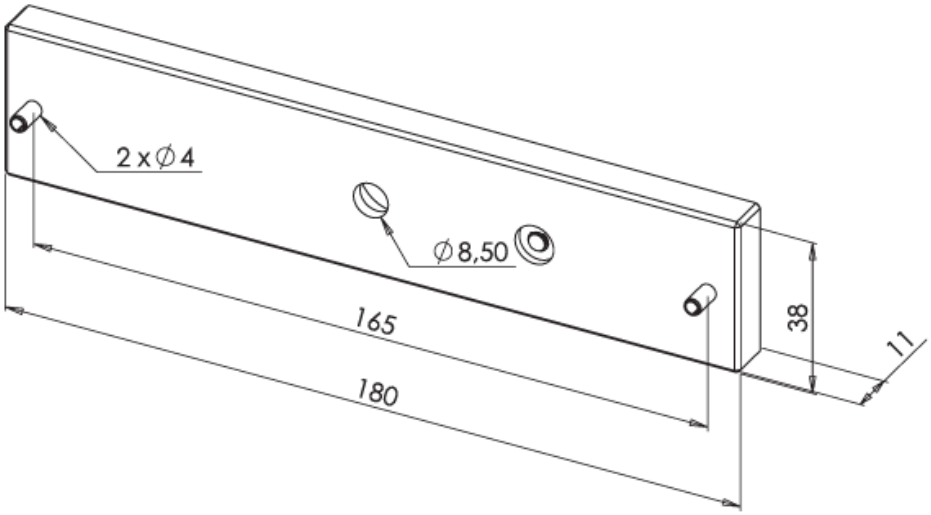
2 x ∅ 4
∅ 8,50
165
180
38
11

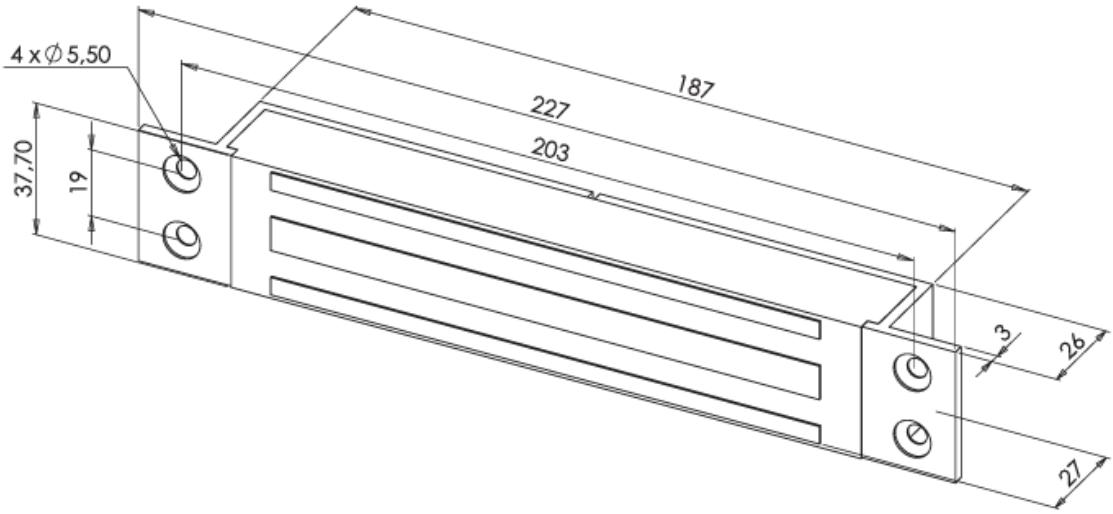
4 x ∅ 5,50
37,70
19
227
203
187
3
26
27