UNITÉ D'ARRÊT RF POUR G-N XEA

DORMA

Dispositif interdit sur les porte coupe-feu

Références
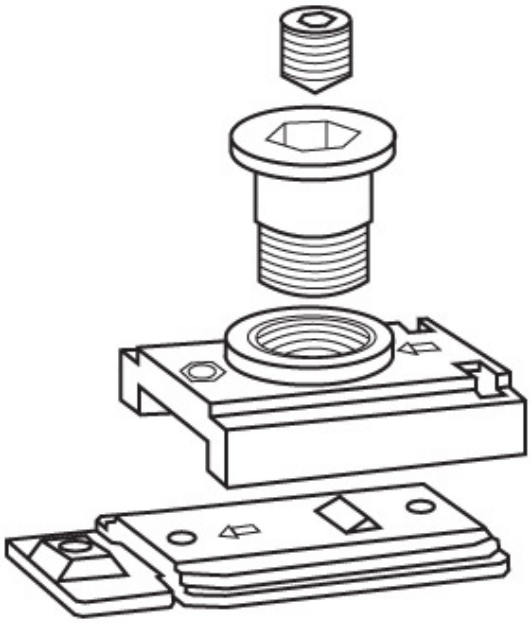
Référence
1409322N