TRINGLE OMEGA OLTRE

FAPIM

Tringle d'assemblage façonnée en aluminium extrudé livrée avec 2 guides tringle et 4 vis de fixation

Longueur 2450 mm

Pour crémone pompier PANAMA ou antipanique OLTRE

Caractéristiques

Références

Référence	Teinte
1309336N	Argent 9006
1309339N	Blanc 9010
1309340N	Blanc 9016
1309549N	Blanc 9016 mat
1309550N	Gris G5
1309342N	Noir 9005

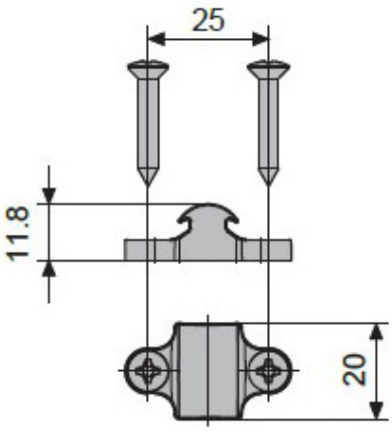
25
11.8
20

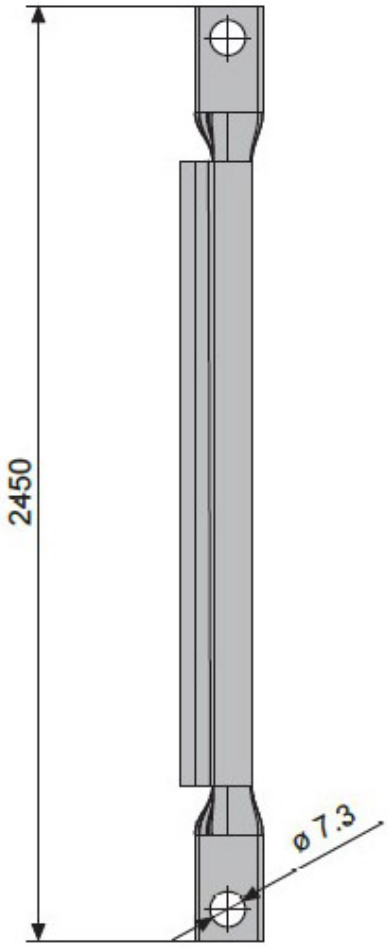
2450
ø 7.3
16
17