TRINGLE DE CRÉMONE MENUISERIE ALU

ALFA SOLARE

Tringle polyamide chargé de 25% de fibre de verre.
Pour ferrure d'oscillo battant ou de française pour menuiserie aluminium.
Peut être usinée avec le même type d'outillage que pour l'aluminium.

Caractéristiques

Longueur	6 m
Type	Barre

Références

Référence
2114066N

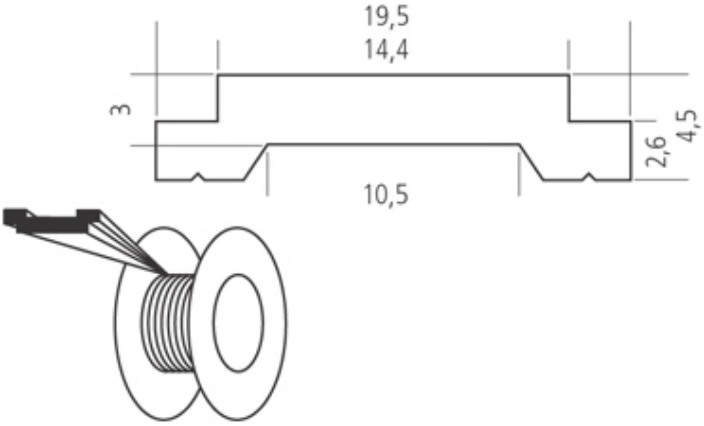
19,5
14,4
3
2,6
4,5
10,5