TÊTIÈRE POUR SÉRIE -7 EFF

EFF

Modèle 066 :
Têtière gâche d'angle standard avec découpe pour pêne demi-tour et pêne dormant.
Longueur : 250mm
Largeur : 25 mm
Epaisseur : 2 mm
Profondeur : 32 mm

Modèle 106 :
Têtière plate courte avec ouverture pour pêne demi-tour.
2 trous de fixation.
Longueur : 110mm
Largeur : 24 mm
Epaisseur : 3 mm

Modèle 021 et 264 :
Têtière gâche plate avec ouverture pour pêne demi-tour et pêne dormant.
Pour les modèles courants de gâches effeff, sauf variantes ProFix®.
4 trous de fixation.
Longueur : 250mm
Largeur : 25 mm
Epaisseur : 3 mm

Caractéristiques

Références

Référence	Type	Modele	Din	Finition
1510070N	Angle	066	Gauche	Or
1510071N	Angle	066	Droite	Or
1510060N	Courte	106	Gauche et Droite	Zingué
1510068N	Longue	021	Gauche et Droite	Zingué
1510292N	Longue	264	Gauche et Droite	Zingué

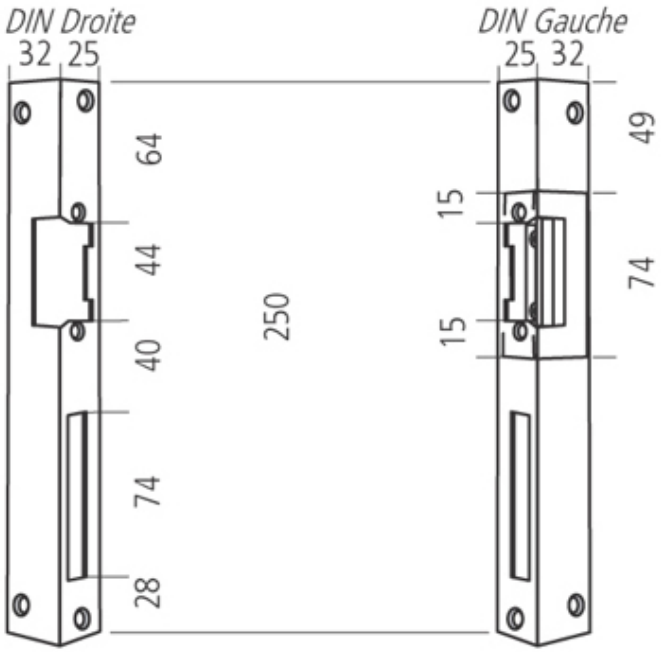
DIN Droite
32 25
64
44
40
74
28
250
DIN Gauche
25 32
15
15
49
74

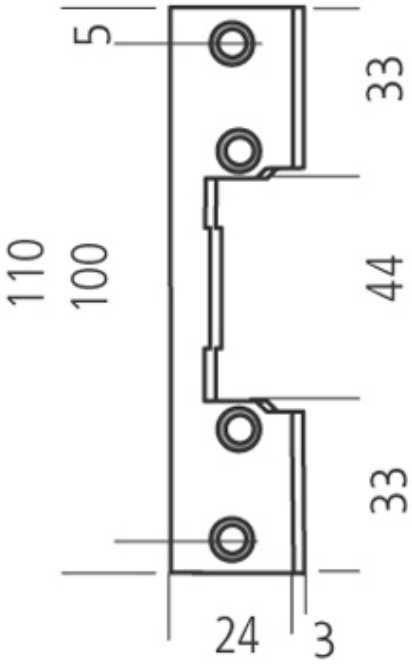
110
100
5
24
3
33
44
33
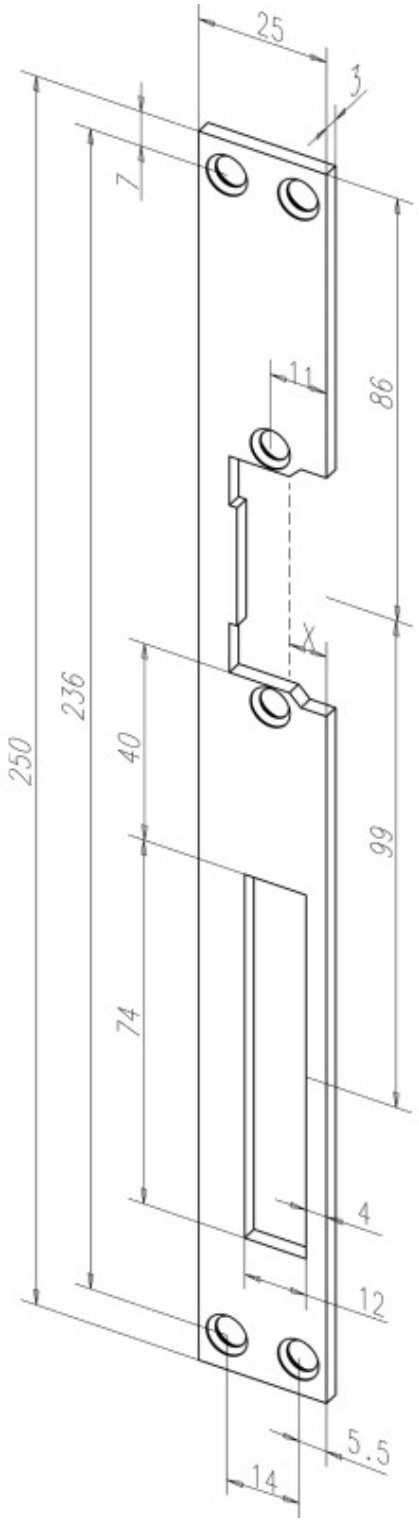
TÊTIÈRE POUR SÉRIE -7 EFF