TÊTIÈRE COMPAS OF POUR BRAS AVEC FICHE

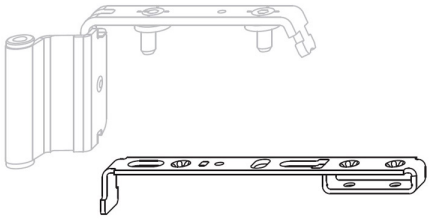

SIEGENIA

pour ouvrant à la française et semi-fixe

Prévoir le bras compas OF TSAB6050

Caractéristiques

Siegenia	TSSD0050

Références
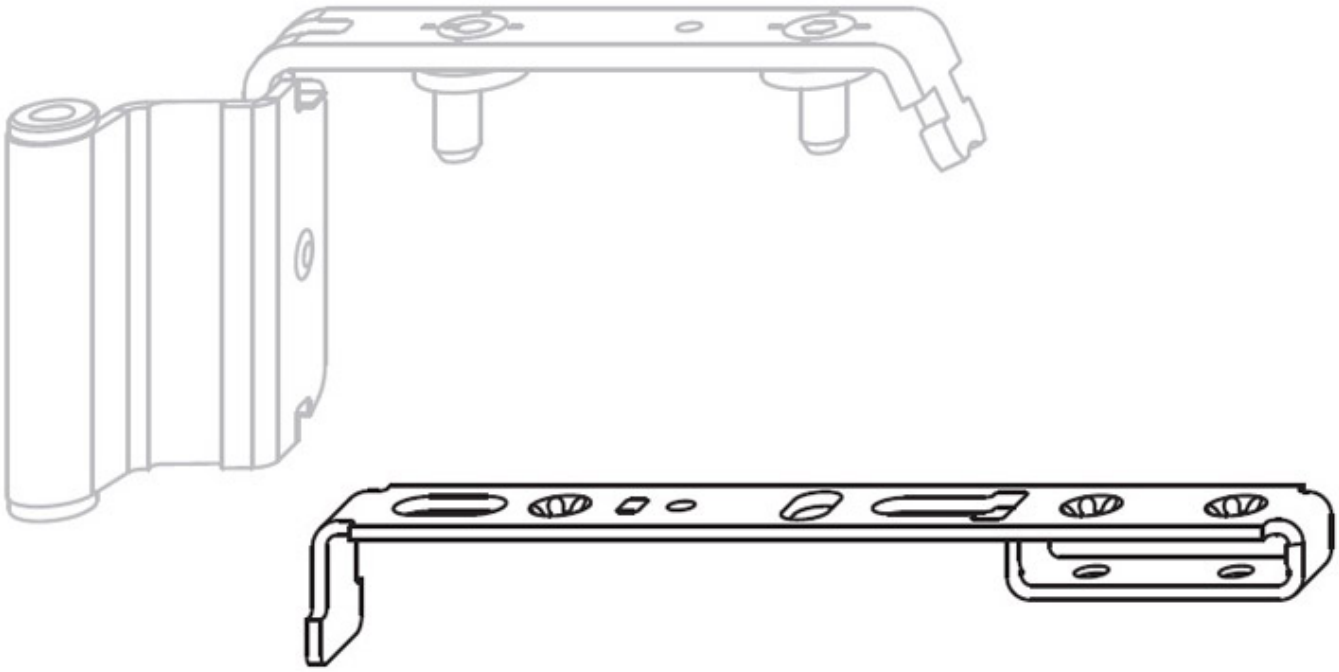
Référence
2109704N