# SUPPORTS INOX 304

**DESIGN-MAT**

Pour tube inox diamètre 40mm
Paire d'embouts droits ou coudés

Composition:

- >50% Fer
- 8-10% Nickel
- 17-19% Chrome
- 0.05% Carbone

Conseil fabricant:

- Idéal intérieur
- Extérieur avec entretien* ( produit spécial inox)

## Caractéristiques

| | |
|---|---|
| Type | Support |
| Materiau | Inox 304 |

## Références

| Référence | Modele |
|---|---|
| **1211302N** | Droit |
| **1211303N** | Incliné |

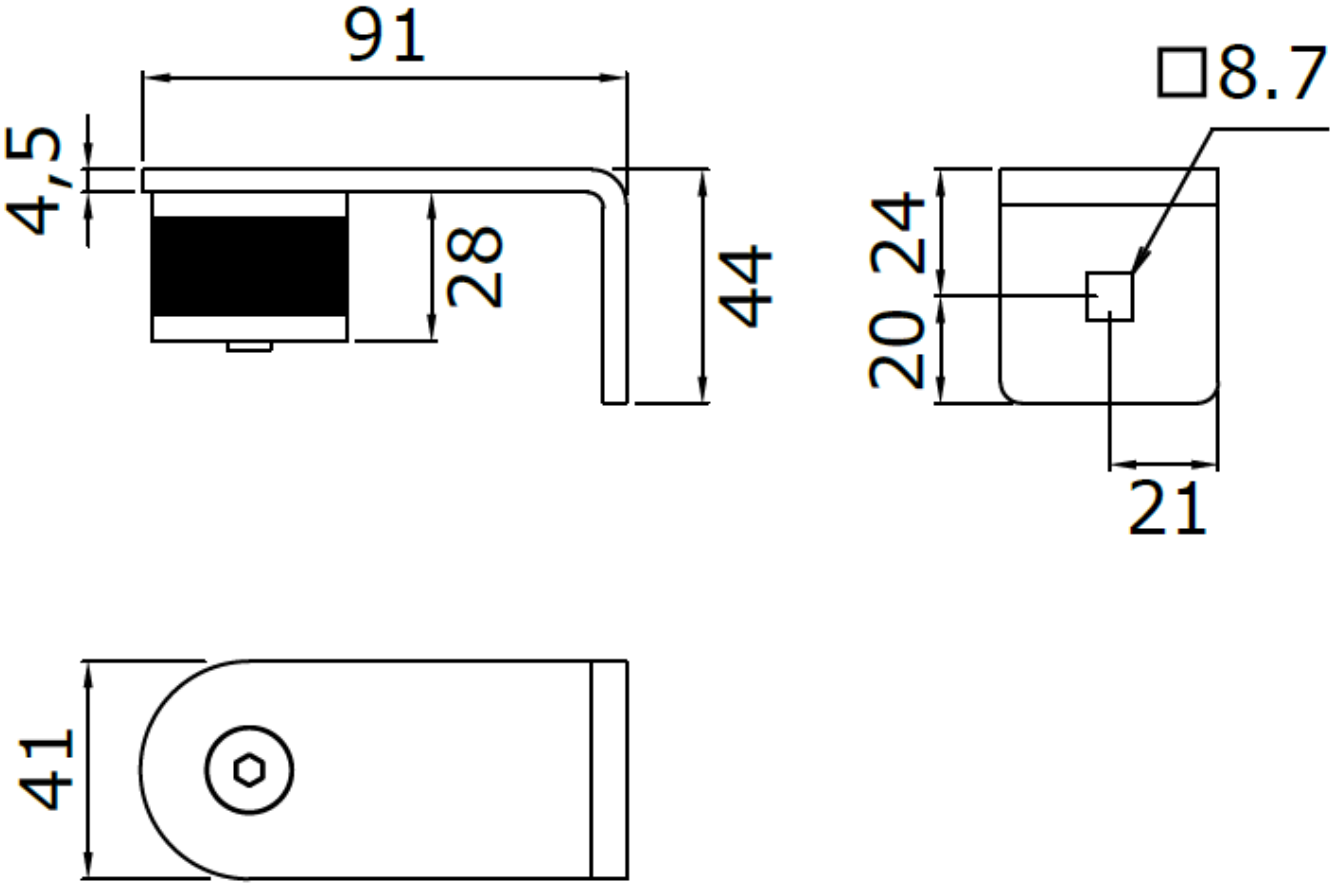


DROIT

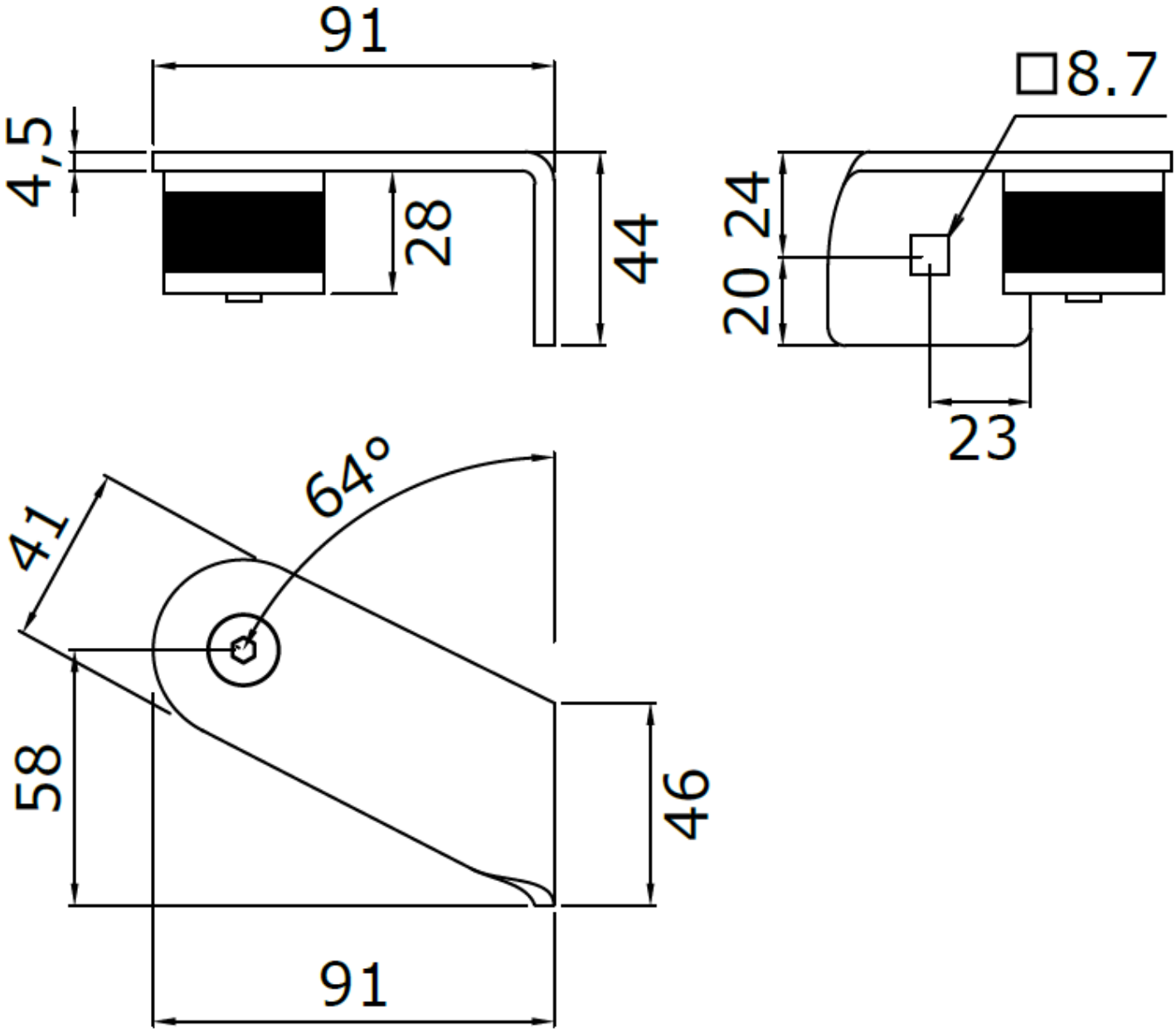


INCLINE