# SUPPORT MURAL EXPERT

**ROB**

Support aluminium anodisé mural pour Expert 40,80 ou 120 kg

## Caractéristiques

## Références

| Référence | Gamme |
|---|---|
| **4310052N** | Expert 120Kg |
| **4310038N** | Expert 40 et 80 Kg |

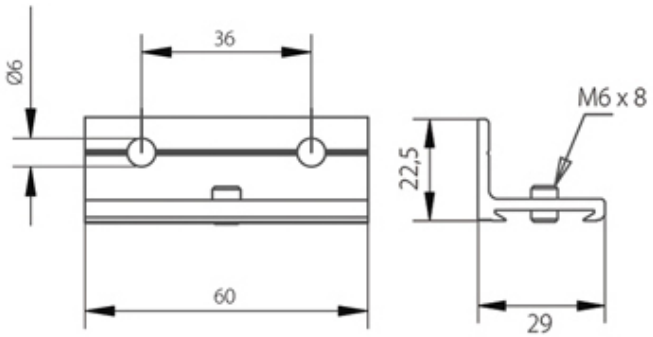
36
Ø6
M6 x 8
22,5
60
29