SUPPORT DE CONTREPLAQUE POUR VENTOUSE

VISUAL PLUS

Support pour contre-plaque.
Lorsque le cadre de la porte est trop épais, ce support est nécessaire.

Caractéristiques

Force de maintien	300kg

Références
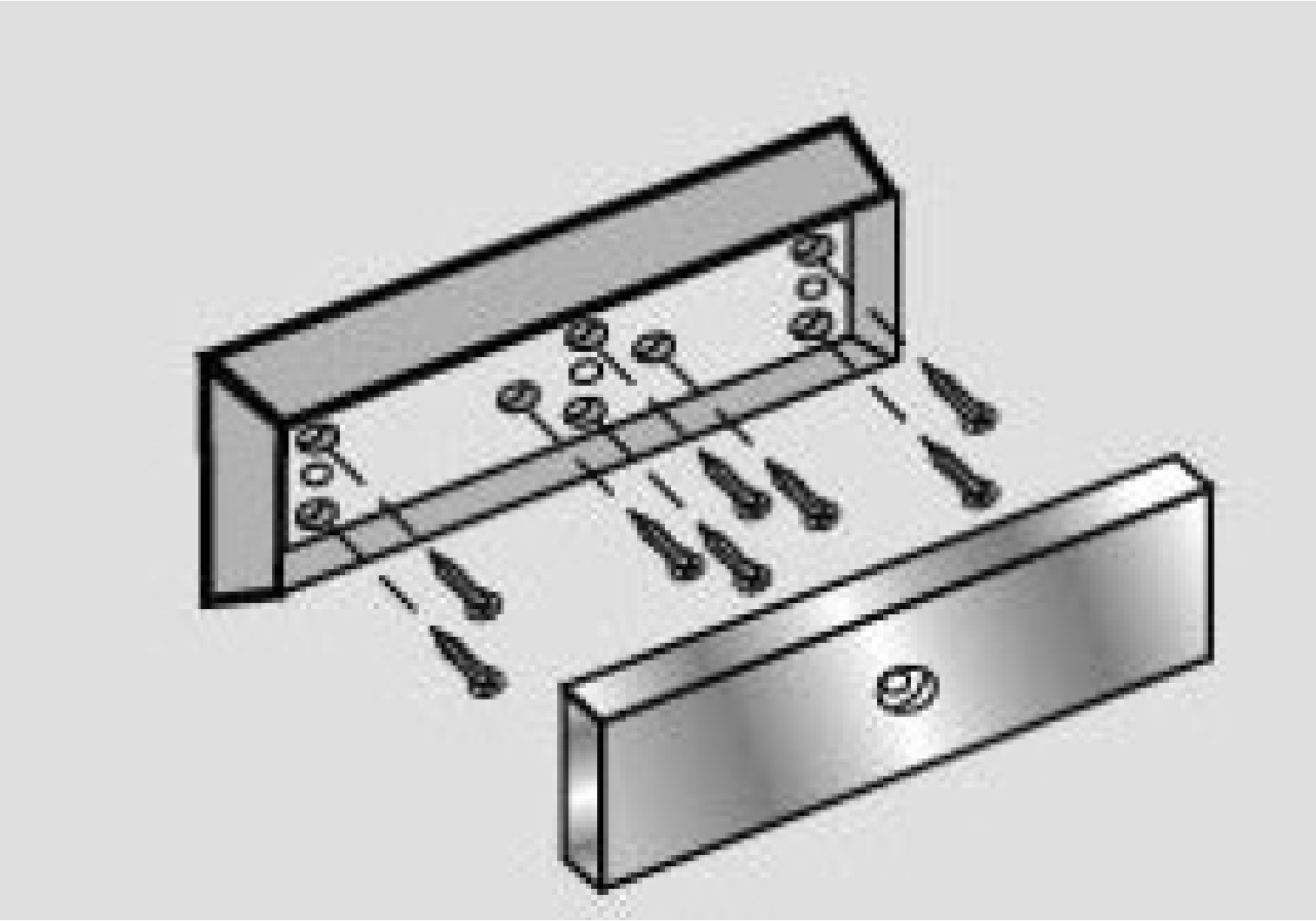
Référence
9111014N