SUPPORT COUDÉ INOX

KWS

pour tube diamètre 35 mm, bouchon droit

Caractéristiques

Références

Référence	Sens
1211165N	Droit
1211168N	Gauche

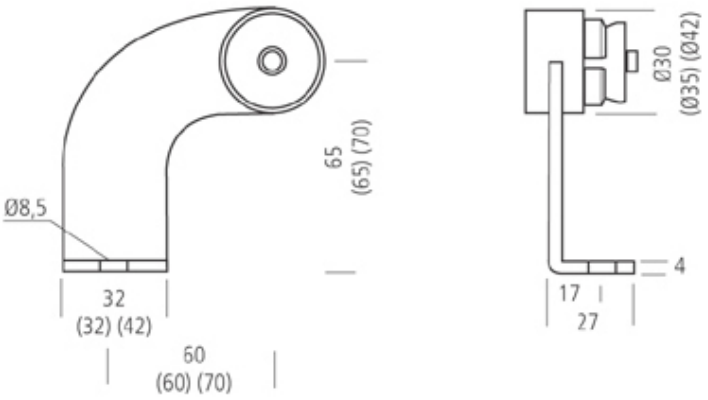
Ø8,5
32
(32) (42)
60
(60) (70)
65
(65) (70)
Ø30
(Ø35) (Ø42)
4
17
27