SEUIL ECO PASS - B318.5

SIEGENIA

Excellente efficacité énergétique et accessibilité PMR, telles sont les particularités du seuil tubulaire ECO PASS

Livré sans le rail de roulement

A partir du bois de 68 mm

Pour schéma E

Caractéristiques

Finition	EV1
Repère	B318.5

Références

Référence	Gr	Siegenia
2210305N	400	PPBB1190
2210306N	450	PPBB1200
2210307N	500	PPBB1210
2210308N	570	PPBB1220
2210309N	670	PPBB1230

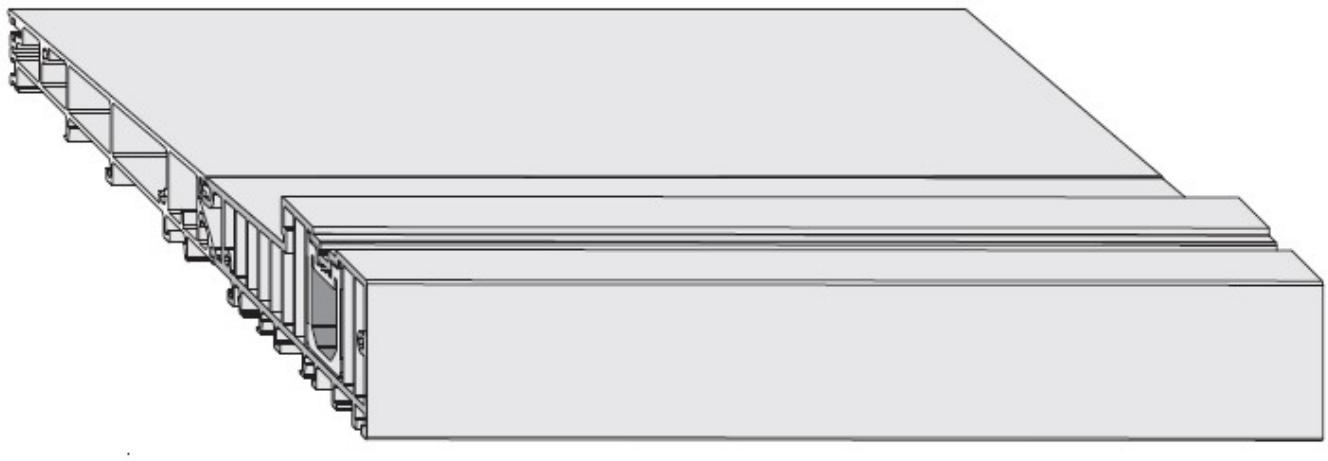

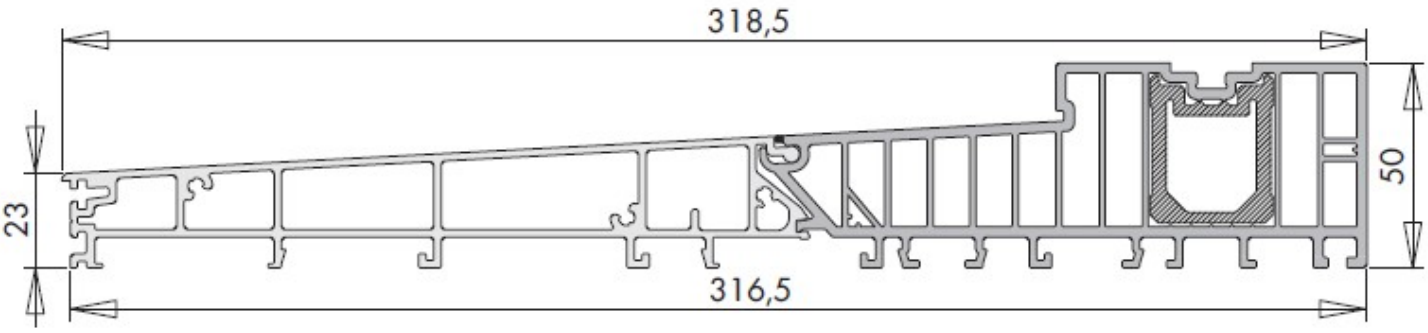
318,5
23
50
316,5