# SEUIL ALUMINIUM RS 62

**ROTO**

Hauteur 20 mm

Longueur 6 mètres

## Caractéristiques

| | |
|---|---|
| Largeur | 62 |
| Teinte | Naturel |

## Références

| Référence |
|---|
| **1620222N** |

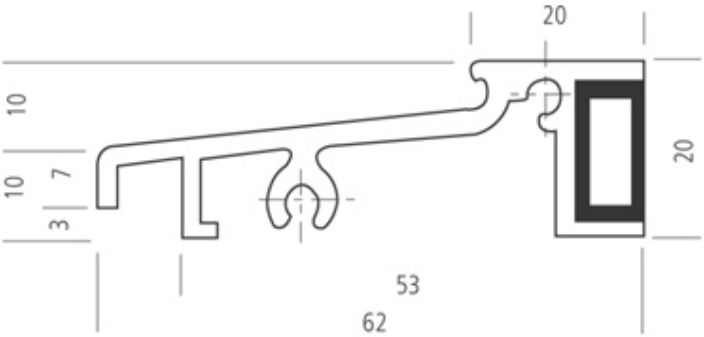
20
10
10
7
3
20
53
62