SET D'ÉTANCHÉITÉ C HS

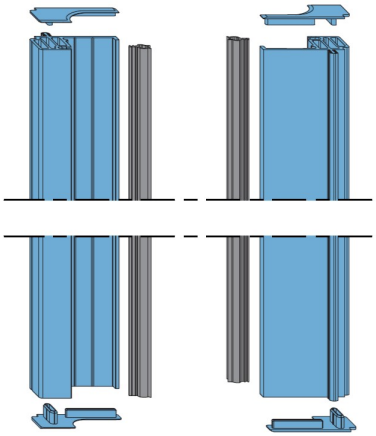

SIEGENIA

Repère C = étanchéité côté battement

Alternative : utiliser une baguette dans le profil en bois avec joint modèle HH0134-04

Caractéristiques

Finition	Gris 7035
Gr	260
Repère	C
Siegenia	PMZB0180

Références

Référence
2210350N

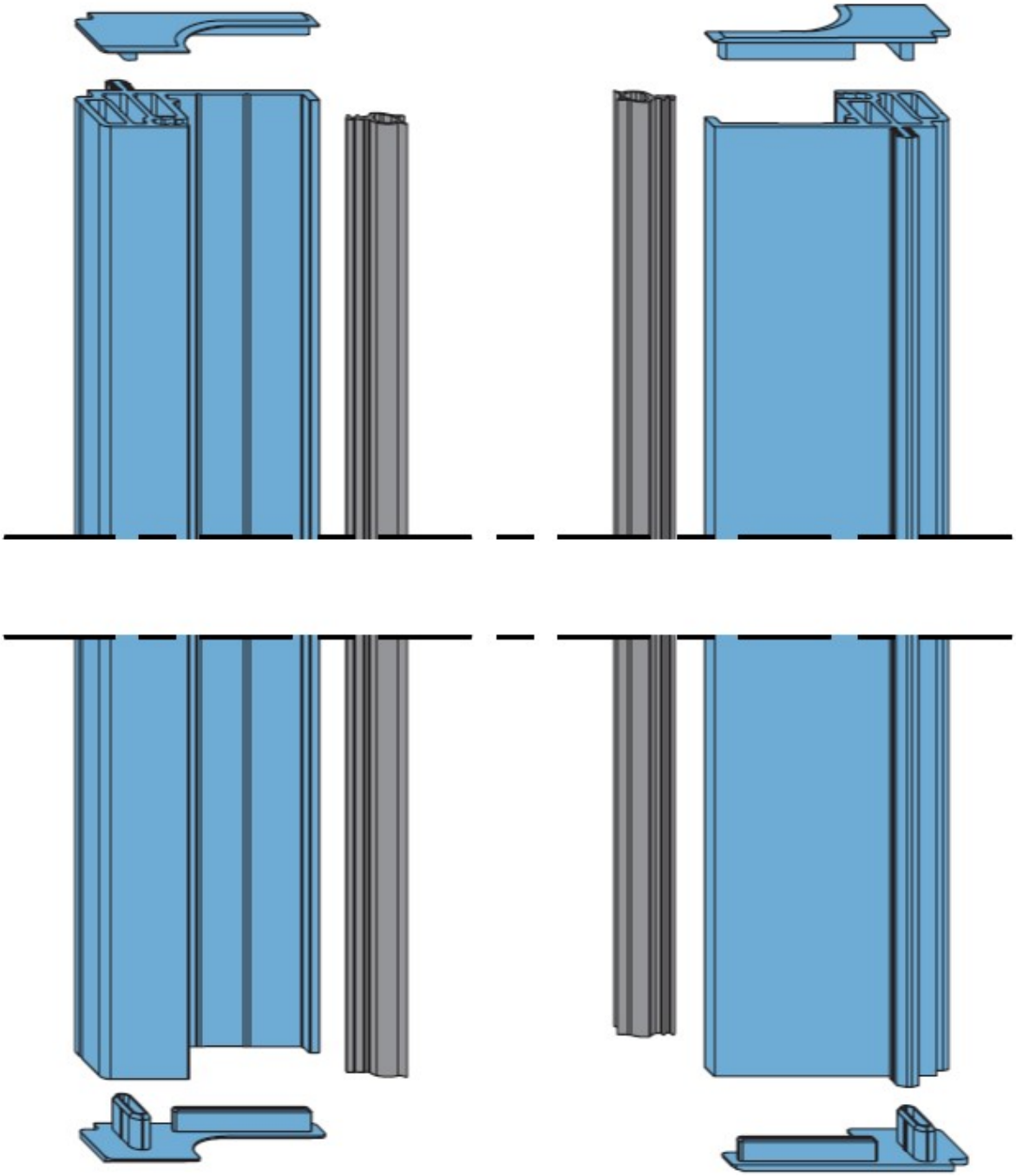

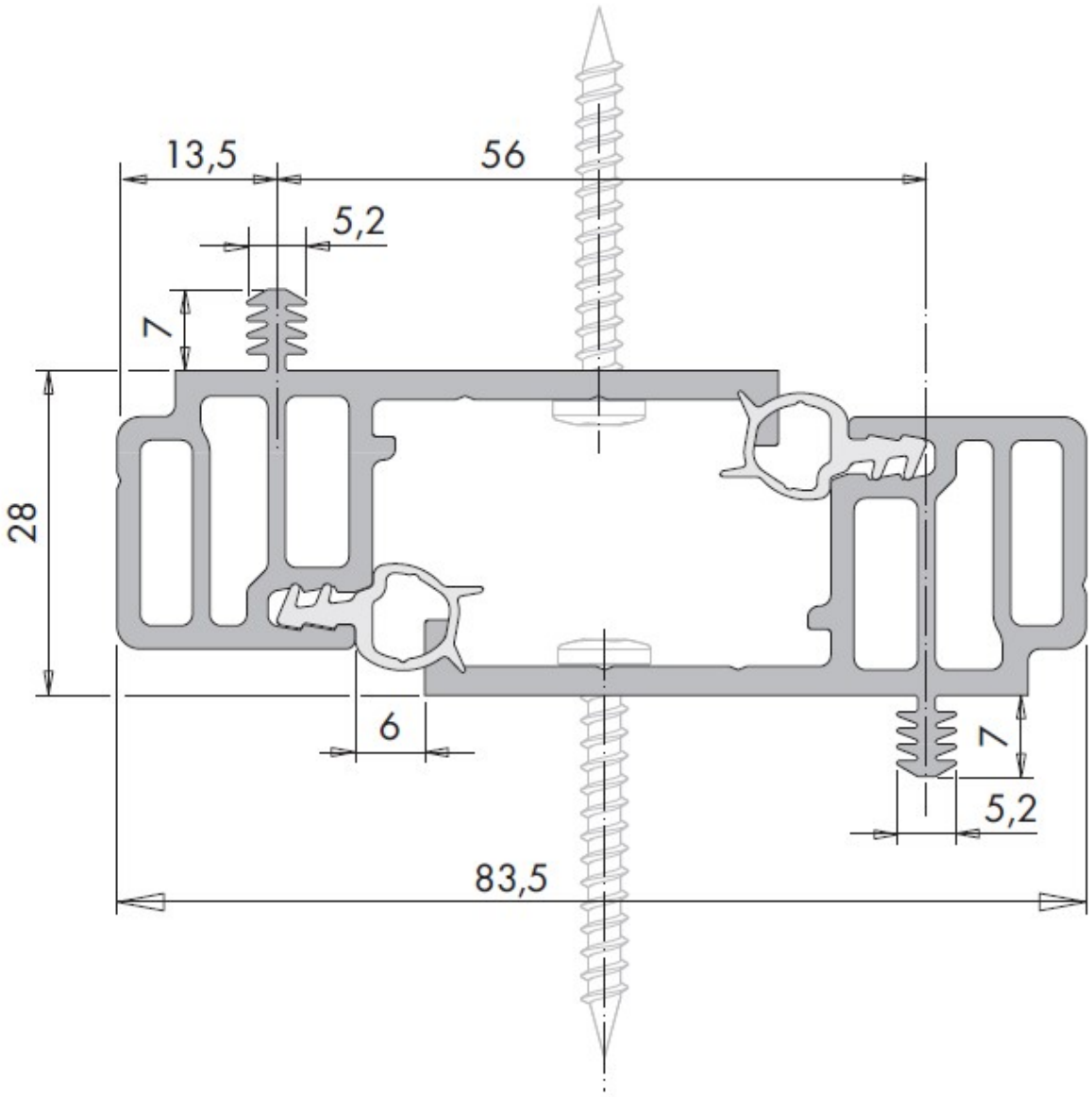
13,5
56
5,2
7
28
6
7
5,2
83,5