SERRURE POUR PORTAIL

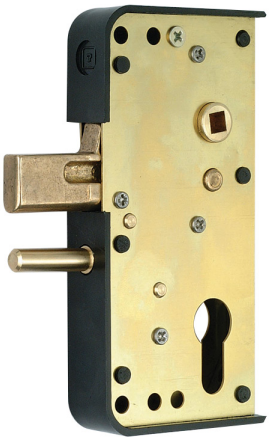

TIRARD

Destinée aux portails PVC et aluminum.
Totalement inoxydable.
La longueur et la conception pêne levant, fiabilisent la fermeture d'un portillon ou d'un portail 2 vantaux, en compensant les écarts de jeux dus à la dilatation et au mouvement des piliers. montage en applique avec enjoliveur adapté.
Manoeuvre du pêne par béquille double.
Carré de 7
Condamnation intérieure et extérieure
par clé (cylindre double).
Gâche à définir selon cas d'utilisation.

Caractéristiques

Pene	30
Teinte	Noir

Références

Référence
1721060N

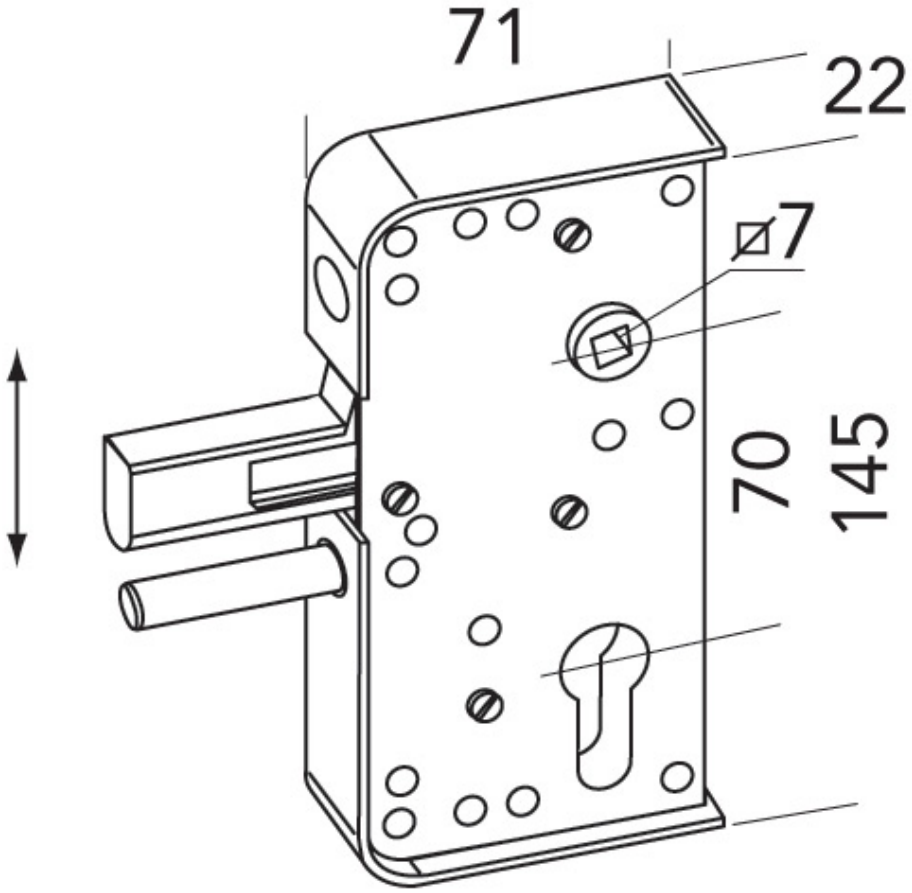
71
22
⌀7
70
145