SERRURE ÉLECTRIQUE LEKQ

LOCINOX

Serrure électrique pour portail battant avec coffre en aluminium thermolaqué et mécanisme en acier inoxydable.
Réglage des pênes de 20 mm en continu permet un alignement parfait de votre mécanisme de fermeture.
Rappel du pêne demi-tour à la clé.

Pour profil carré, suivant modèle, de :
- 30 à 50 mm
- 40 à 60 mm
- 60 à 80 mm

Caractéristiques

Mode de fonctionnement	Rupture
Tension	12 Vac / Vcc
Consommation	0,3A

Références

Référence	Dimension profil
9104040N	30 à 50 mm
9104041N	40 à 60 mm
9104042N	60 à 80 mm

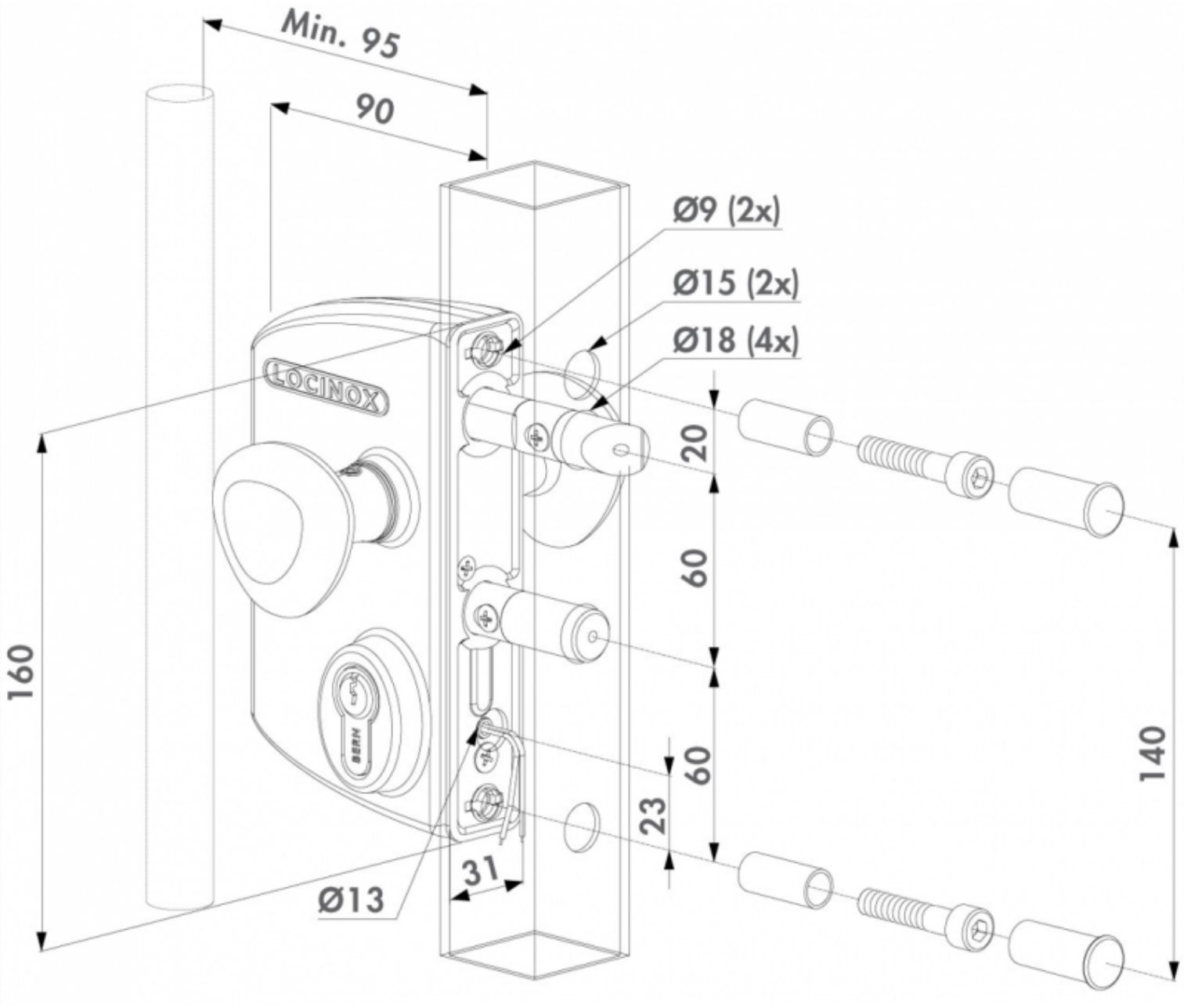
Min. 95
90
Ø9 (2x)
Ø15 (2x)
Ø18 (4x)
LOCINOX
20
60
60
23
160
140
31
Ø13