SERRURE MÉCANIQUE LAKQ

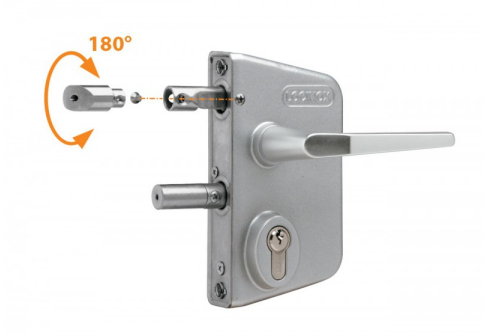

LOCINOX

Serrure réversible pour portail, grilles, porte à barreaux, court de tennis, porte de piscine ...
Coffre en aluminium thermolaqué avec un mécanisme en acier inoxydable
Pênes ajustables entre 30 et 50 mm pour permettre un alignement parfait avec le mécanisme de fermeture

Pour profil carré, suivant modèle, de :
- 30 à 50 mm
- 40 à 60mm
- 60 à 80mm

Caractéristiques

Références

Référence	Dimension profil
9104020N	30 à 50 mm
9104021N	40 à 60 mm
9104022N	60 à 80 mm

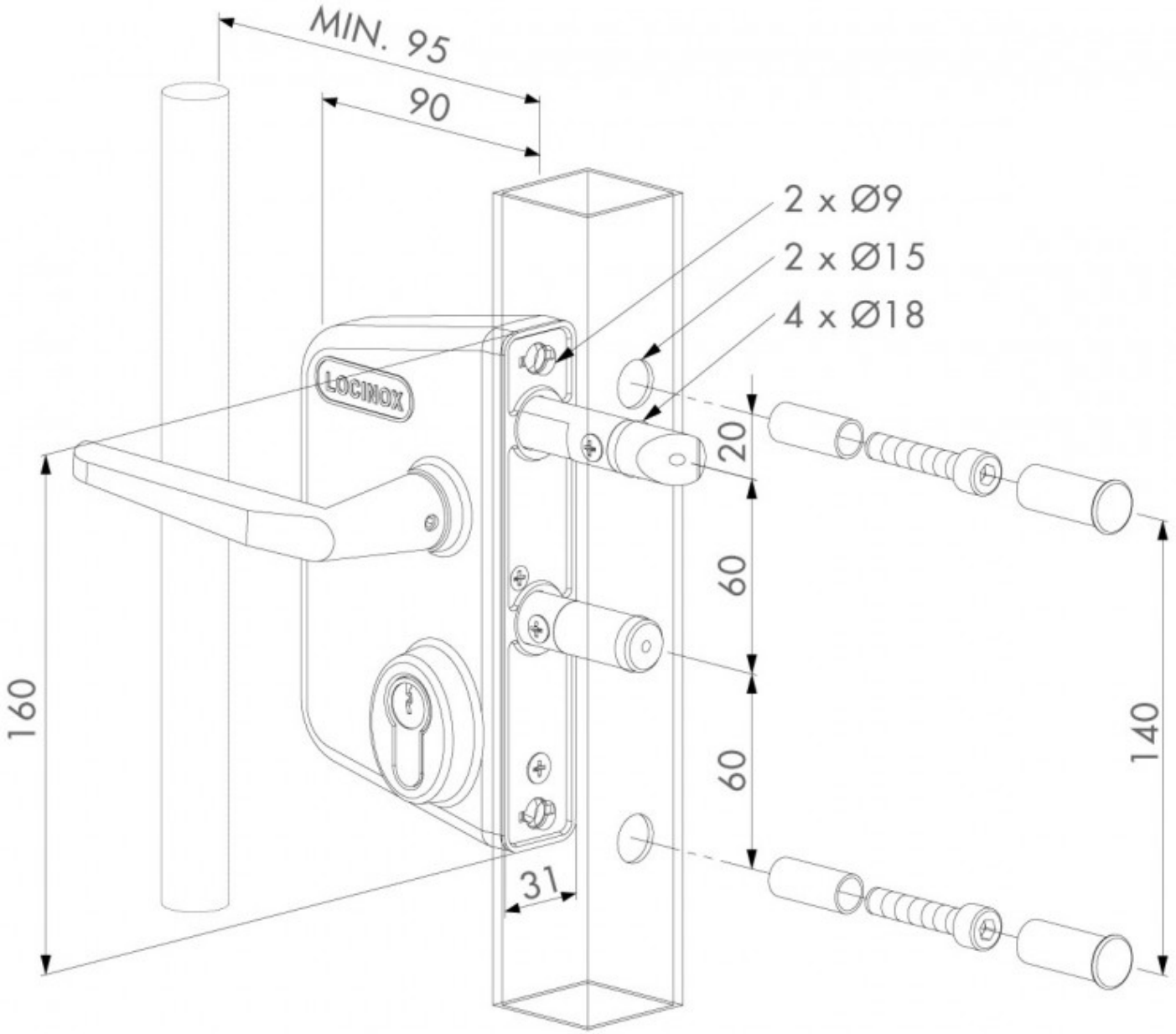
MIN. 95
90
2 x Ø9
2 x Ø15
4 x Ø18
LOCINOX
20
60
60
160
140
31