SERRURE KMP565

ABLOY

Serrure a bequille controlee 3 points reversible emi/rup 12/24v axe50 ea70 c7 Abloy, Serrure 3 pts axe à 50 mm, entraxe 70 mm, carré de 7 mm

Serrure 3 points
• Entraxe 70 mm, ajustable.
• À émission ou à rupture, sortie libre.
• Pour porte bois.

Caractéristiques

Axe	50 mm
Entraxe	70 mm
Nombre de point de fermeture	3 points
Tetiere	1760 mm

Références

Référence
9141034N

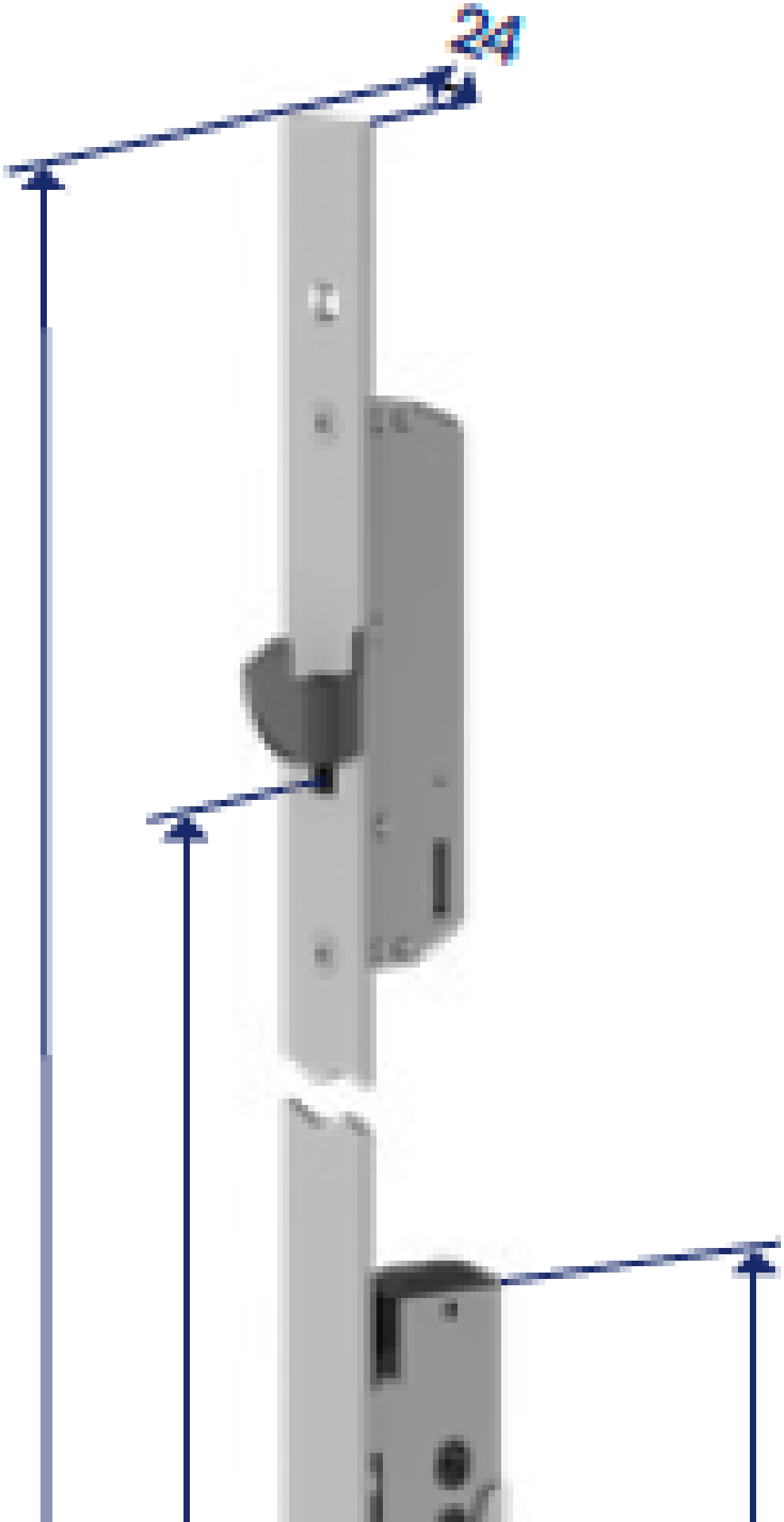
24