SERRURE KMP564

ABLOY

Serrure à béquille contrôlée sortie libre (double fouillot).
Béquille contrôlée coté extérieur (badge-lecteur...).
Sortie libre de l'intérieur avec action de la béquille.
Pour blocs-portes bois - Contrôle d'accès tous locaux DAS et non DAS.

Caractéristiques

Axe	50 mm
Nombre de point de fermeture	3 points
Sortie	Sortie libre

Références

Référence	Tetiere
9141022N	1760 mm
9141028N	2000 mm

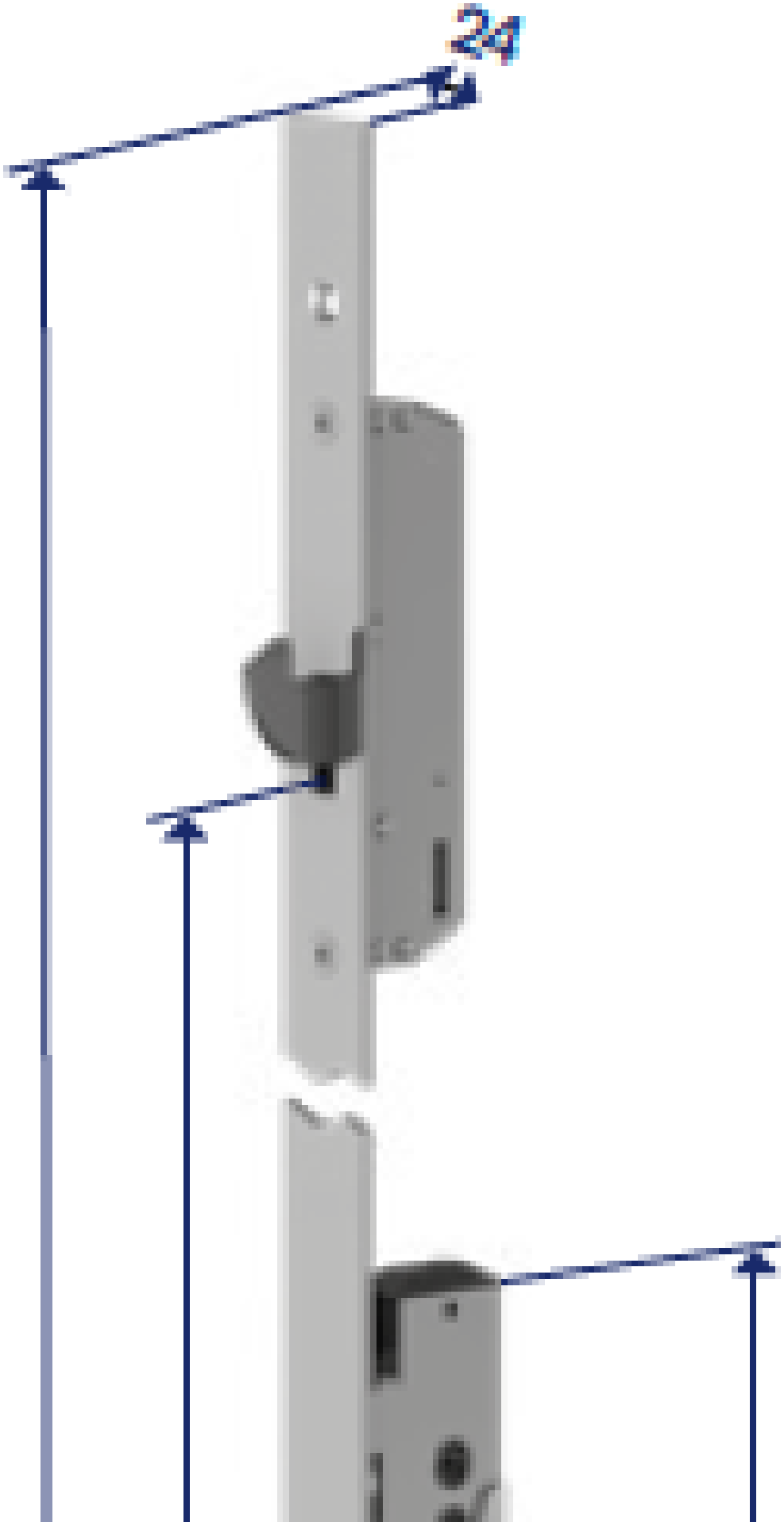
24