# SERRURE KEL466

**ABLOY**

100 % paramétrable sur site pour une seule et même référence commandée, chaque serrure ABLOY à béquilles contrôlées peut être utilisée indifféremment : main gauche/main droite, tirant/poussant, à rupture/émission.
Toutes les dimensions pour tous les types de portes : aluminium, bois, profils étroits…
Réduction des accessoires périphériques (bouton poussoir de sortie, pas d'alimentation de secours…) : fonctions électroniques intégrées.
Serrures à encastrer ou pose en applique grâce à un kit.
S'installe en lieu et place d'une serrure mécanique.

Sécurité des biens : porte toujours verrouillée :

À la fermeture de la porte tous les pênes sont recondamnés. Même en cas de panne d'alimentation, la porte est maintenue verrouillée (version à émission)

Béquilles contrôlées :

L'impulsion donnée par le contrôle d'accès permet de rendre la "béquille contrôlée" opérante. La manoeuvre de la béquille permet alors l'ouverture.
Version béquille contrôlée 1 côté (Double fouillot): seule la béquille extérieure est contrôlée, la sortie est toujours libre.
Version béquilles contrôlées des 2 côtés (fouillot traversant) : l'entrée et la sortie sont soumises au contrôle d'accès ou versions DAS pour issue de secours.

## Caractéristiques

| | |
|---|---|
| Entraxe | 92 |
| Nombre de point de fermeture | 3 points |
| Sortie | Sortie libre |

## Références

| Référence | Axe | Tetiere | Type de têtière |
|---|---|---|---|
| **9141260N** | 30 | 1760 mm | Plate 24x3 |
| **9141262N** | 30 | 2000 mm | Plate 24x3 |
| **9141058N** | 30 | 1760 mm | U 24x6 |
| **9141062N** | 30 | 2000 mm | U 24x6 |
| **9141261N** | 35 | 1760 mm | Plate 24x3 |
| **9141059N** | 35 | 1760 mm | U 24x6 |
| **9141063N** | 35 | 2000 mm | U 24x6 |
| **9141060N** | 40 | 1760 mm | U 24x6 |
| **9141064N** | 40 | 2000 mm | U 24x6 |
| **9141061N** | 45 | 1760 mm | U 24x6 |
| **9141065N** | 45 | 2000 mm | U 24x6 |

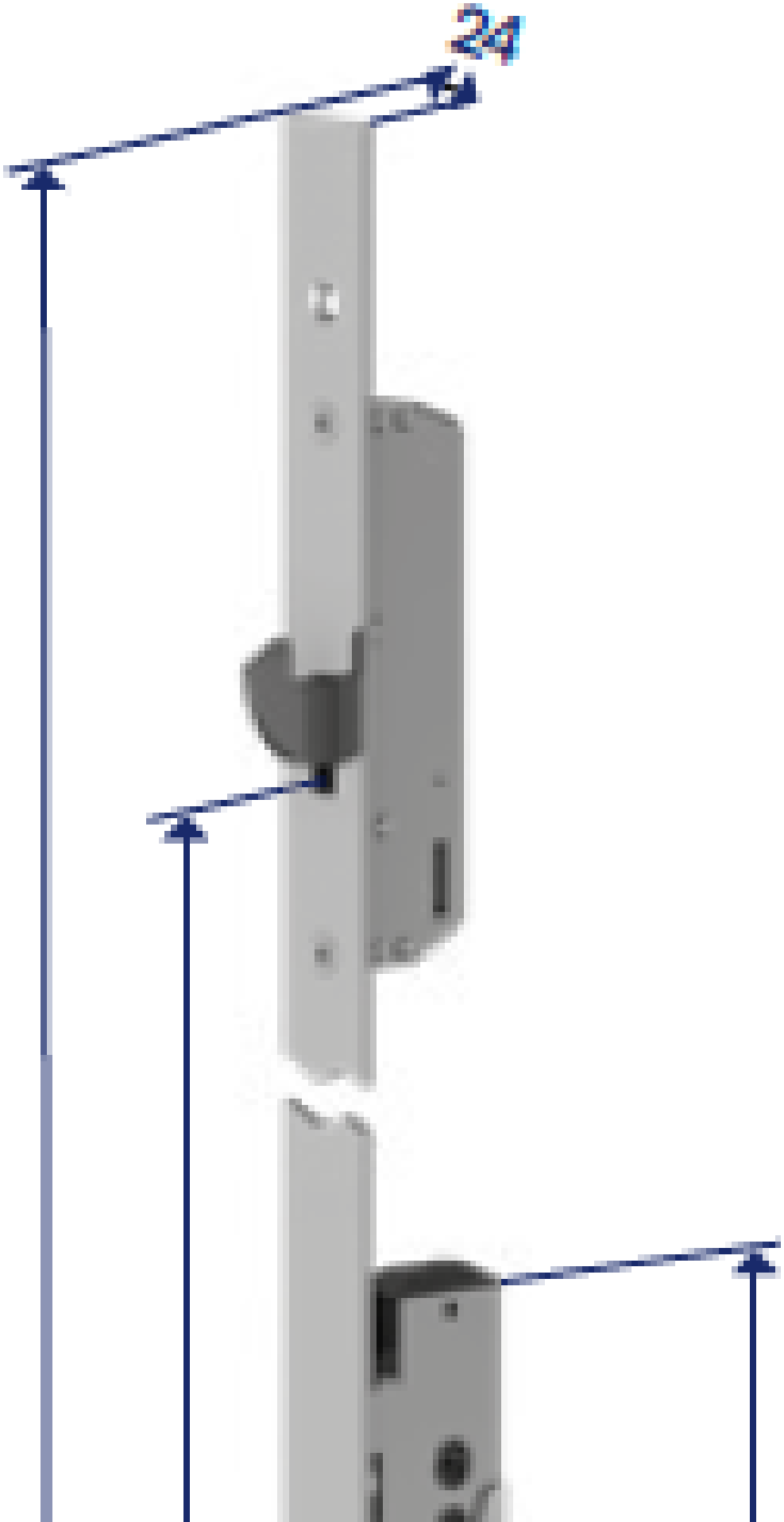
24