SERRURE KEL460

ABLOY

Les serrures électromécaniques KEL460 monopoint réversibles pour menuiseries métallique garantissent un verrouillage automatique de la porte lorsque celle-ci est claquée.
L'utilisateur pourra intégrer un cylindre ou ½ cylindre de secours en cas de panne du contrôle d'accès.
Pour la sécurité des personnes, les serrures à sortie libre peuvent être utilisées sur les portes de sortie d'urgence, anti-panique, coupe-feu et issues de secours.
Version à émission pour la sécurité des biens ou à rupture pour la sécurité des personnes.

Résistance des pênes en poussée : 1 tonne.
Haute résistance à l'effraction et pêne anti-sciage.
Durée de vie : 200 000 cycles ouverture / fermeture.
Tension d'alimentation : 12/24V CC.

Caractéristiques

Entraxe	92 mm
Nombre de point de fermeture	1 point
Sortie	Sortie libre

Références

Référence	Axe
9141050N	30 mm
9141051N	35 mm
9141052N	40 mm
9141053N	45 mm

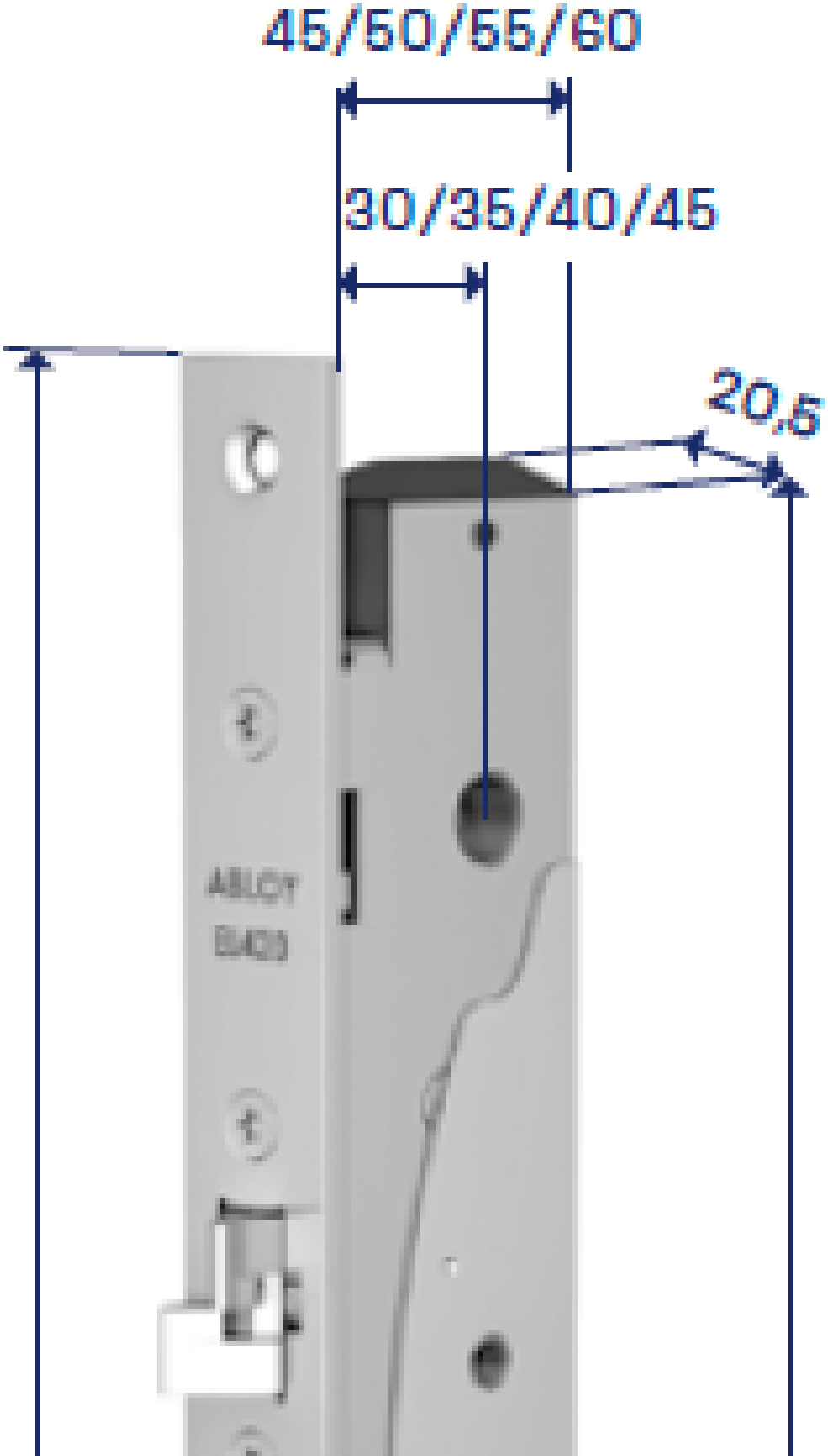
45/50/55/60
30/35/40/45
20,5