SERRURE KEL420

ABLOY

Les serrures CERTA Performance sont adaptées avec les portes servant de voie d'évacuation (EN1125/EN179) et les portes coupe-feu, à usage très fréquent. Ces serrures ont été conçues pour respecter à la fois les besoins en termes de sécurité des biens et les contraintes de sécurité des personnes, quels que soient les environnements.
Il est possible de paramétrer la serrure en mode Jour (entrée et sortie libres), et mode Sécurité (entrée contrôlée).
Dans toutes les configurations, il est possible de déverrouiller mécaniquement la porte avec la béquille intérieure, par une action sur le cylindre ou au moteur, à distance, sur ordre du contrôle d'accès.
La temporisation de reverrouillage est réglable entre 2 et 15 secondes.

Facilité d'utilisation :

La motorisation permet d'actionner la porte par une simple action, pousser ou tirer. Le produit peut se piloter en contrôle d'entrée et/ou sortie en libérant la porte de tout verrouillage.

Respect de l'environnement :

Au travers de la gamme de serrures motorisées CERTA, ABLOY a souhaité allier performances et respect de l'environnement.
- De très faibles consommations d'énergie.
- Fabriquées à partir de matériaux recyclables.
- Traitement contre la corrosion sans éléments nocifs pour l'environnement.
- Une durée de vie du produit allongée, 1er principe du développement durable.

Esthétique et discrétion :

Le large choix de dimensions au standard européen pour tous les types de portes (aluminium, bois, profils étroits ...) avec une variante aux dimensions françaises, offre une grande liberté architecturale pour l'organe de manoeuvre (béquille, poignée de tirage, ...).

Endurance et résistance :

Les serrures CERTA garantissent plus d'1 000 000 de cycles d'ouverture / fermeture sans charge latérale. Elles sont spécifiquement adaptées pour des portes très sollicitées.
Avec une charge latérale de 5 kilos, les serrures CERTA ont été testées à 500 000 cycles, soit une endurance 2,5 fois supérieure aux normes (EN12209 et EN14846).
Les serrures motorisées CERTA sont capables de résister à de forts écarts de température.
Cette résistance a été testée en conditions réelles : installée sur une porte subissant le brouillard salin pendant 96 heures.

Sécurité des biens : porte toujours verrouillée :

À la fermeture de la porte et en l'absence d'une temporisation ou d'une commande électrique, tous les pênes sont recondamnés.
Même en cas de panne d'alimentation, la porte est maintenue verrouillée.
Pour encore plus de sécurité, les serrures motorisées sont déclinées en versions multipoints : les modèles MP520, MP524 et MP420 reposent sur un coffre central principal motorisé issu des modèles monopoint EL520/524 et EL420 qui pilote deux coffres auxiliaires avec des pênes crochets.

Compatibilité des équipements :

« Push & Pull » : Les serrures CERTA peuvent être combinées avec des ouvres-portes : dès qu'un effort est exercé sur la porte (tirant ou poussant), l'ouvre-porte l'interprète comme un ordre électrique d'ouvrir la porte, sans avoir à actionner la béquille.
Cette compatibilité, associée à la fonction « Day », rend les serrures CERTA particulièrement adaptées à l'accessibilité des personnes à mobilité réduite et aux flux intenses.

- Fonctionnement en bitension 12/24 volts
- Pour les modèles CERTA Performance 1-WAY et Ultime 2-WAY :

possiblité d’alimenter en courant continu ou alternatif.
- Configurable sur site : main gauche/droite, tirant/poussant.
- Pour la seconde monte, un kit de mise en applique permet de transformer une porte initialement avec une serrure à encastrer vers une porte avec du contrôle d'accès.

SERRURE KEL420

Caractéristiques

Entraxe	92 mm
Nombre de point de fermeture	1 point
Serie	KEL420
Sortie	Sortie libre

Références

Référence	Axe
9142090N	30 mm
9142091N	35 mm
9142092N	40 mm
9142093N	45 mm

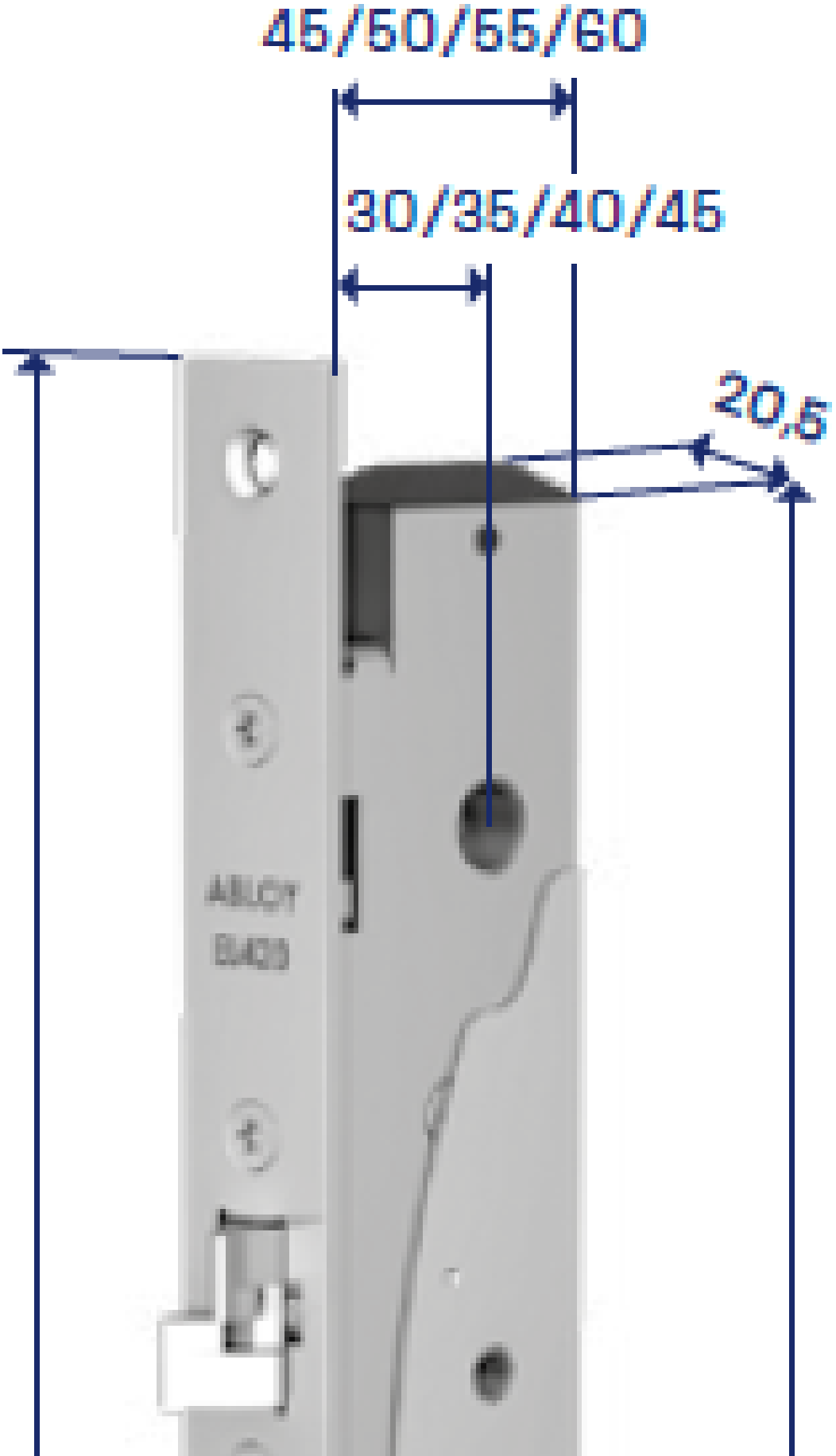
45/50/55/60
30/35/40/45
20,5
ALLOY
BADI