SERRURE KEL404 DOUBLE ACTION

ABLOY

Avantages du pêne double action :
- Adaptabilité et faible encombrement.
- Porte ouverte, il fonctionne comme un demi-tour (il est libre).
- Porte fermée, il devient automatiquement dormant (il est fixe et verrouille la porte). Il redevient libre au signal d'ouverture.
- Déclencheur : à la fermeture de porte, le déclencheur est actionné contre la gâche et assure automatiquement le verrouillage du pêne double action.

Adaptabilité :
- Pour une seule et même référence commandée, une serrure réglable main gauche ou main droite, en tirant ou en poussant et un fonctionnement réglé à émission ou à rupture.
- Des axes étirables de 25 à 35 mm.

Faible encombrement :
- Son faible encombrement en fait une excellente alternative, plus sécurisante à l'association habituelle d'une gâche électrique et d'une serrure mécanique.
- Idéal pour les profils étroits des portes métalliques, aluminium ou vitrées.

Destination :
- Idéal en remplacement d'une gâche électrique sur un hall d'entrée d'immeuble résidentiel ou tertiaire pour accroître le niveau de résistance à la malveillance.
- Particulièrement adaptée pour les portes d'accès escaliers, locaux de stockage ou accès secondaires.
- Permet d'équiper des portes intérieures va-et-vient (associé à un pivot de sol et une gâche adaptée).

Références

Référence
9141075N

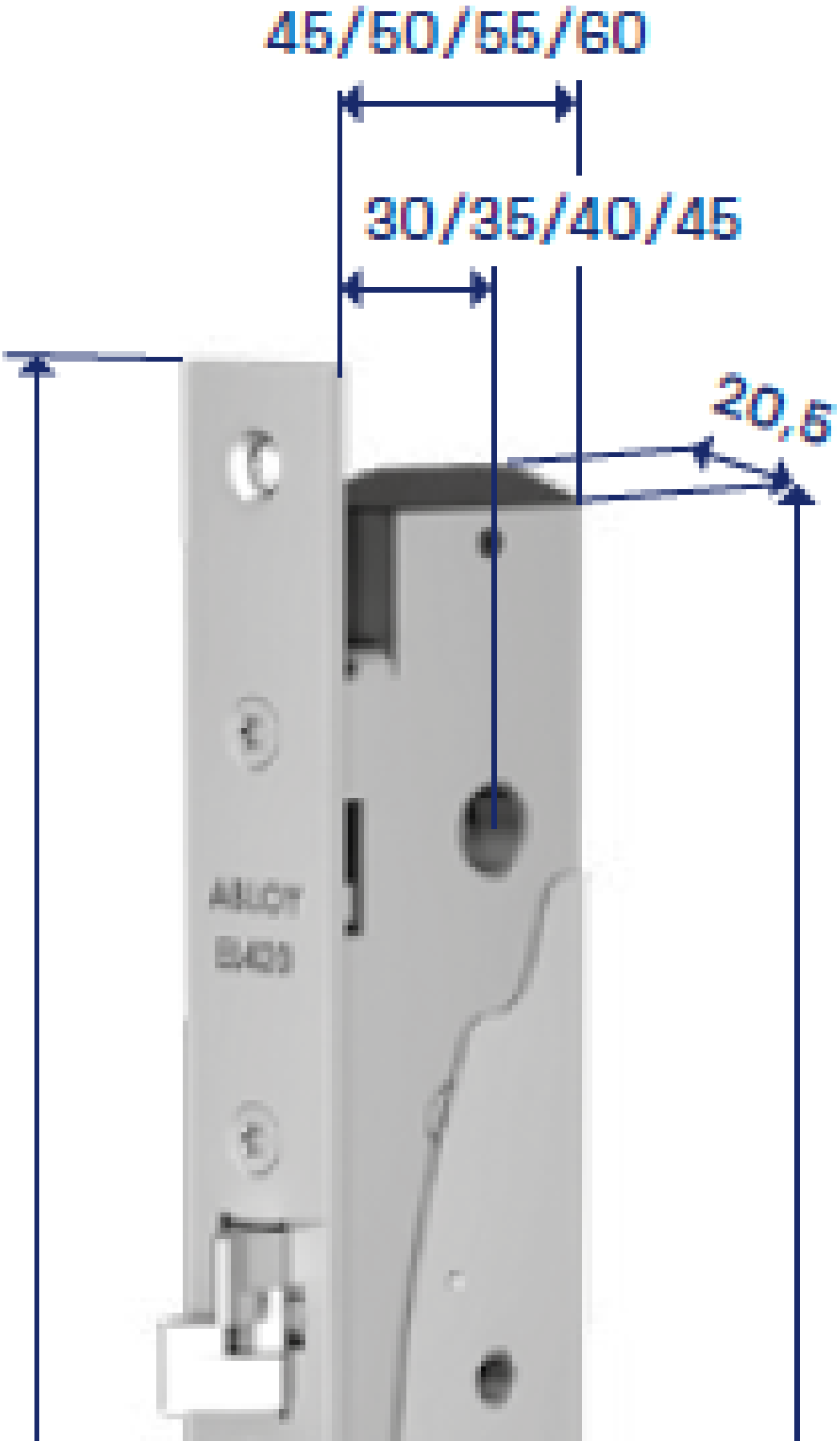
45/50/55/60
30/35/40/45
20,5
ALCY
B403