SERRURE + CUVETTE POUR PORTE COULISSANTE CONDT

DESIGN-MAT

Informations techniques:

– Matériau : inox finition brossé
– Design rond
– Bdc/cd sans voyant
– Contenu détaillé du kit :
  – 1 serrure bdc/cd sans voyant (têtière en inox bossé)
  – 1 gâche en inox brossé
  – 2 cuvettes inox brossé avec fonction condamnation / dé condamnation sans voyant
  – 1 tire-doigt en inox brossé

Conseils d'entretien: Utiliser un produit d'entretien spécifique à l'inox. L'utilisation d'un produit d'entretien non spécifique à l'inox peut entraîner une altération des propriétés du métal et entraîner sa corrosion.

Environnement déconseillé: Bord de mer, piscine, hammam, sauna, cuisine industrielle, usine de production. Pour ces environnements préférer la pose de quincailleries en inox 316 ou 316L.

Caractéristiques

Fonction	CONDT
Rosace	rond

Références

Référence
1207125N

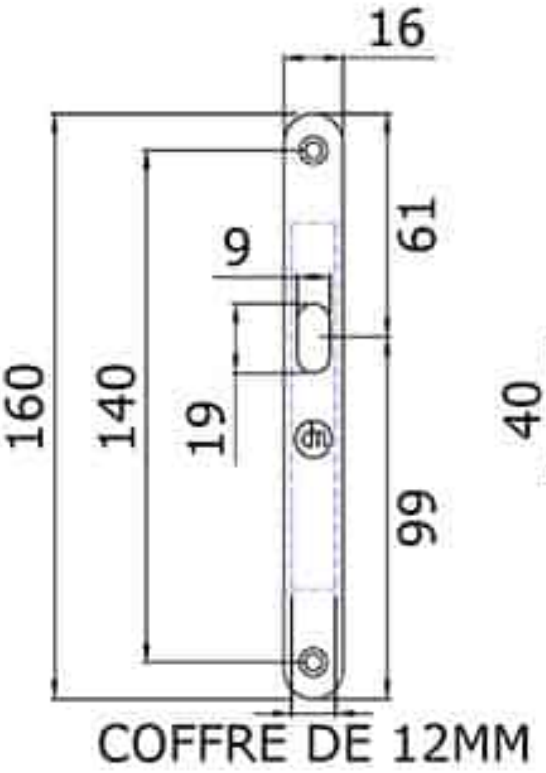
16
9
61
160
140
19
99
COFFRE DE 12MM

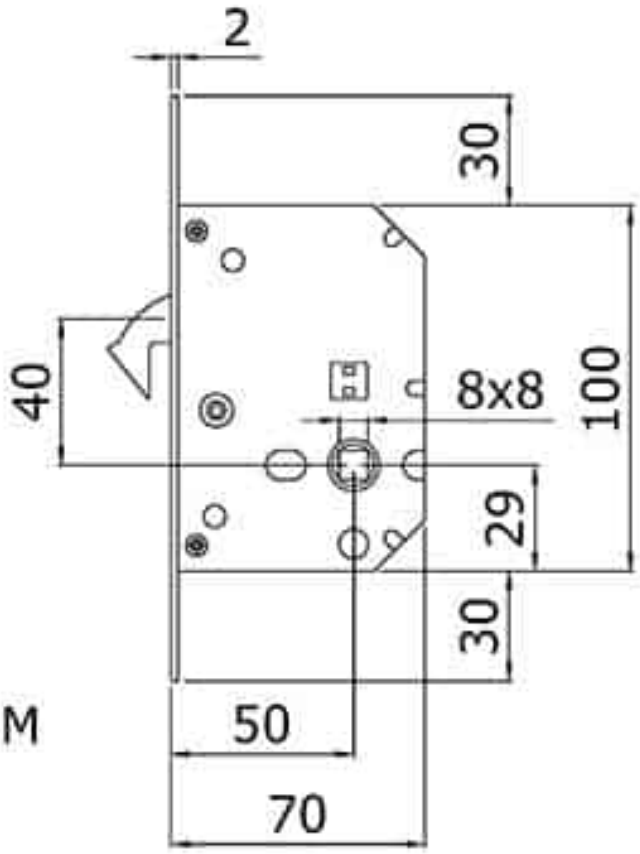
2
30
40
8x8
100
29
30
50
70

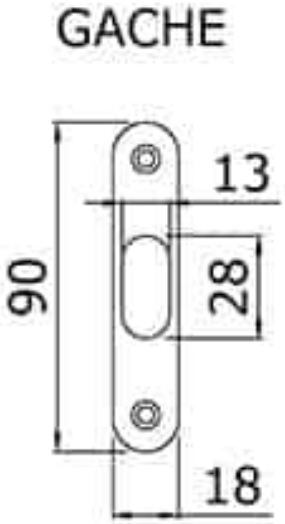
GACHE
13
90
28
18