SERRURE + CUVETTE POUR PORTE À GALANDAGE BDC

DESIGN-MAT

Informations techniques:

– Matériau : inox massif finition brossé
– Design rond ou carré
– Fonction bdc

Contenu détaillé du kit :

– 1 têtière borgne en inox brossé
– 2 cuvettes en inox brossé bdc
– 1 tire-doigt en inox brossé

Conseils d’entretien: Utiliser un produit d’entretien spécifique à l’inox. L’utilisation d’un produit d’entretien non spécifique à l’inox peut entraîner une altération des propriétés du métal et entraîner sa corrosion.

Environnement déconseillé: Bord de mer, piscine, hammam, sauna, cuisine industrielle, usine de production. Pour ces environnements préférer la pose de quincailleries en inox 316 ou 316L.

Caractéristiques

Fonction	BDC

Références

Référence	Rosace
1207127N	rond
1207132N	carré

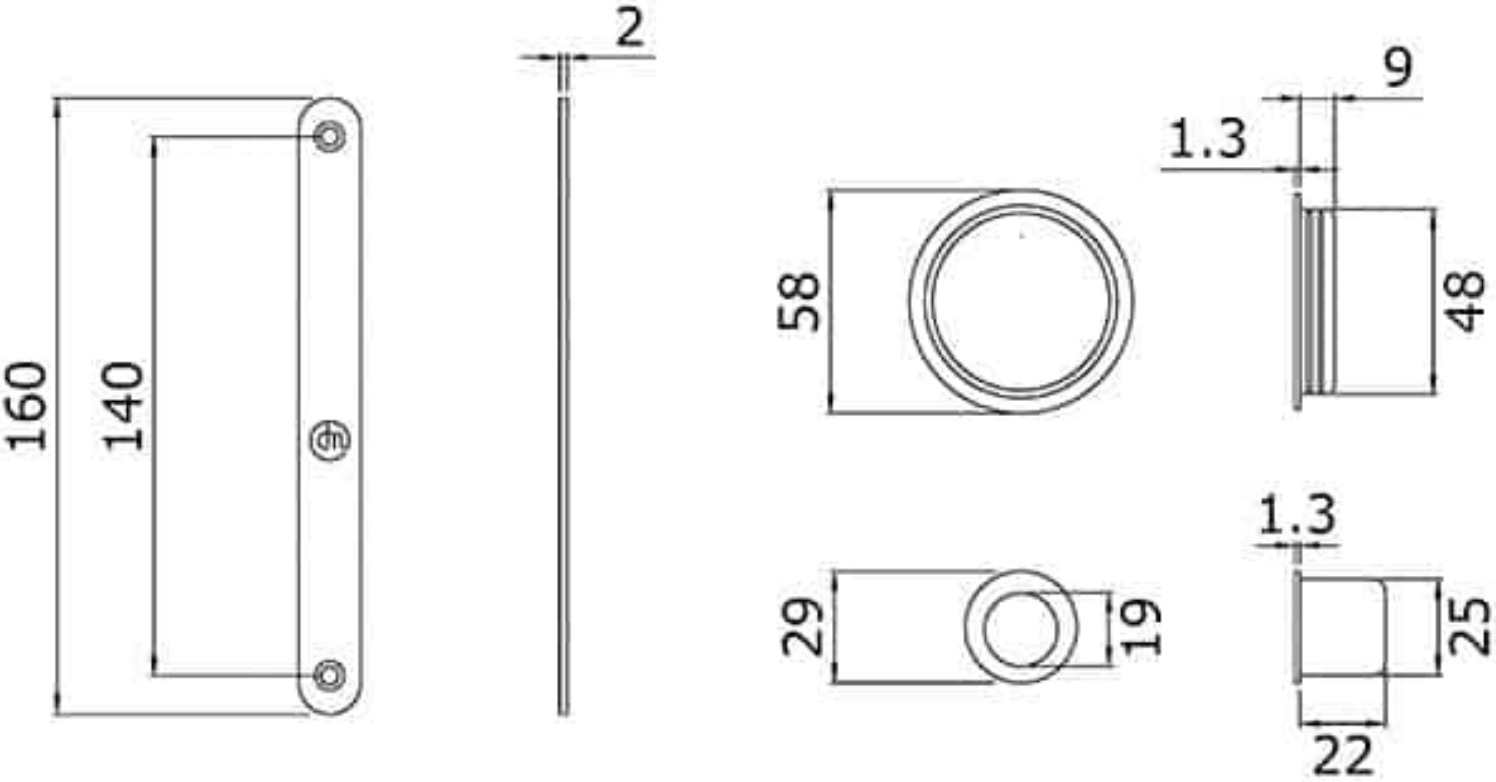
2
160
140
9
1.3
58
48
1.3
29
19
25
22

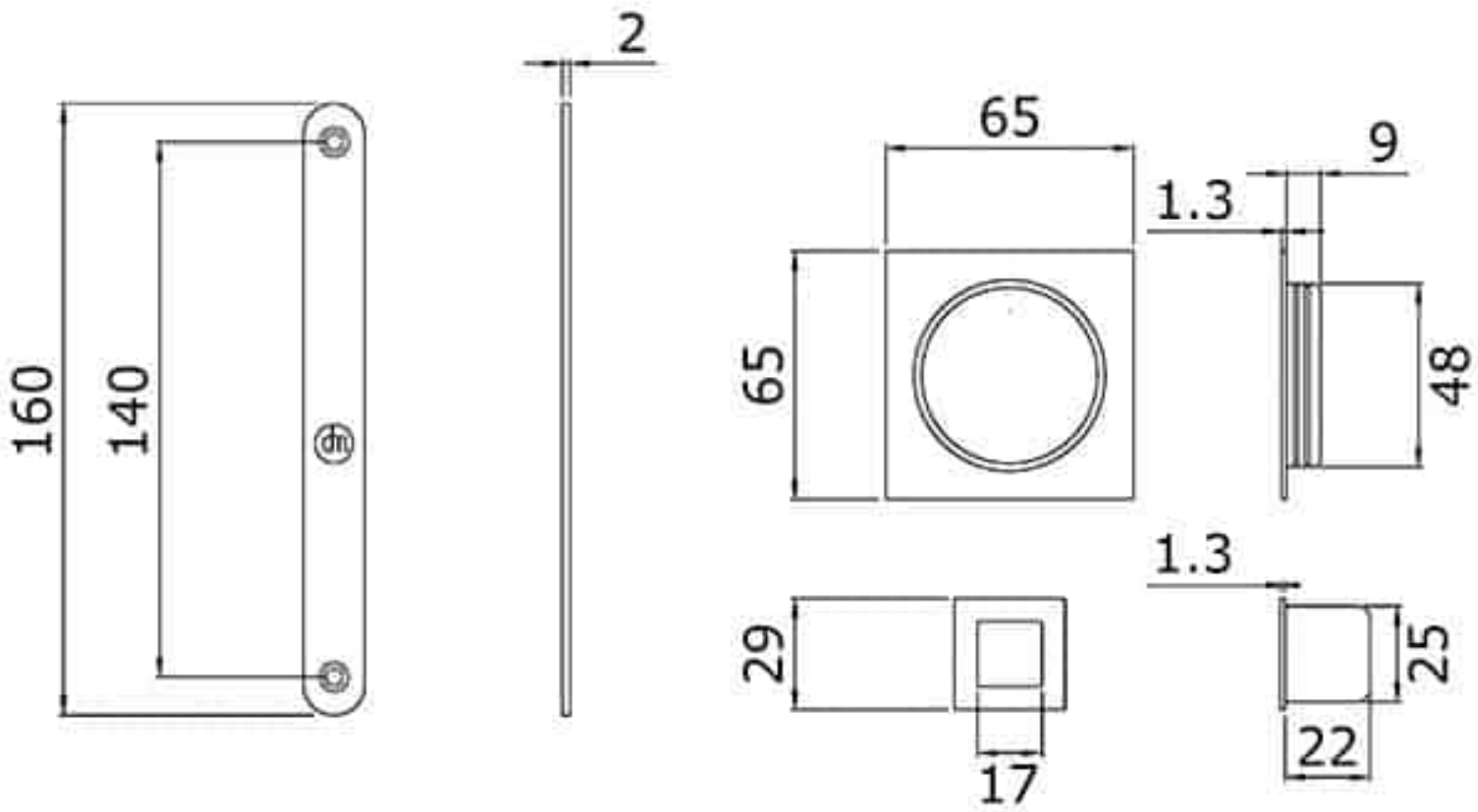
2
160
140
65
65
9
1.3
48
1.3
29
25
22
17