SERRURE AUTOMATIQUE AS 2750 TÊTIÈRE16MM

KFV

Serrure avec pênes demi tours haut et bas
Fermeture des crochets par la clé
Têtière de 16 ou 20 x 2170 mm
Entraxe 92 mm

Caractéristiques

Tetiere	P 16 x 3

Références

Référence	Axe	Modele
1339821N	35	B003
1339022N	35	B001
1339585N	40	B001
1339586N	45	B001
1339021N	50	B001

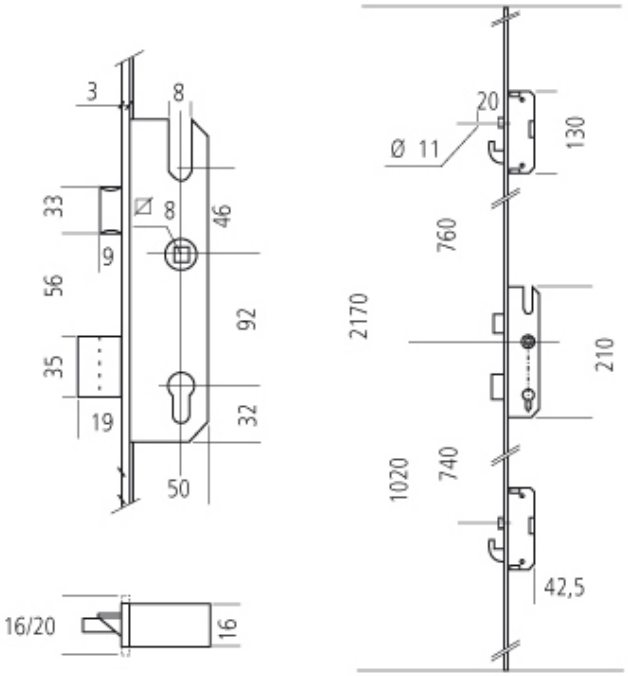
3
8
33
8
46
9
56
92
35
19
32
50
16/20
16
20
Ø 11
130
760
2170
210
1020
740
42,5