SERRURE APPLIQUE CYLINDRE EUROPÉEN

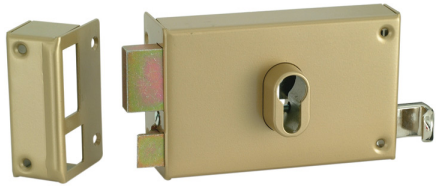

THIRARD

Coffre seul horizontal pour cylindre européen
Serrure à tirage
Livrée sans cylindre
Pour porte épaisseur 40 mm cylindre 30x60

Caractéristiques

Sens	Gauche

Références

Référence
1329248N

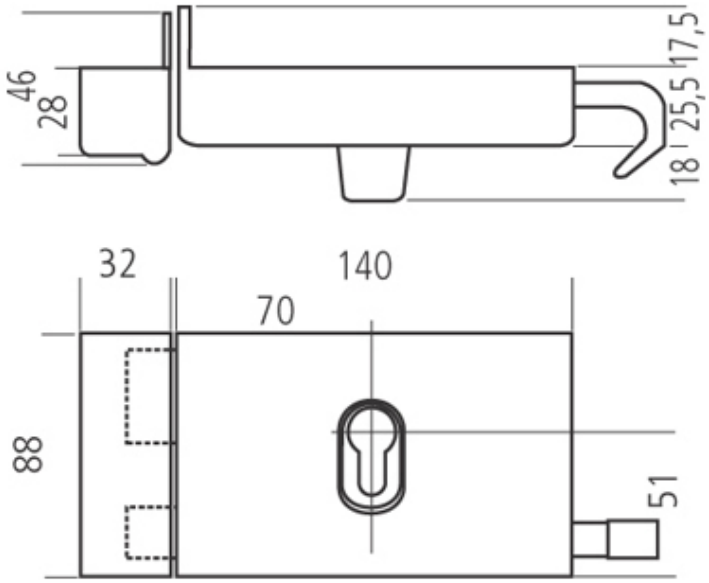
46
28
17,5
25,5
18
32
140
70
88
51