SERRURE À ENCASTRER VOLET ROULANT

TIRARD

Avec vis de fixation contreplaque
Pivots d'entrainement diamètre 4mm hauteur 3,5mm

A encastrer pour lame finale

Caractéristiques

Teinte	Blanc

Références

Référence
2623002N

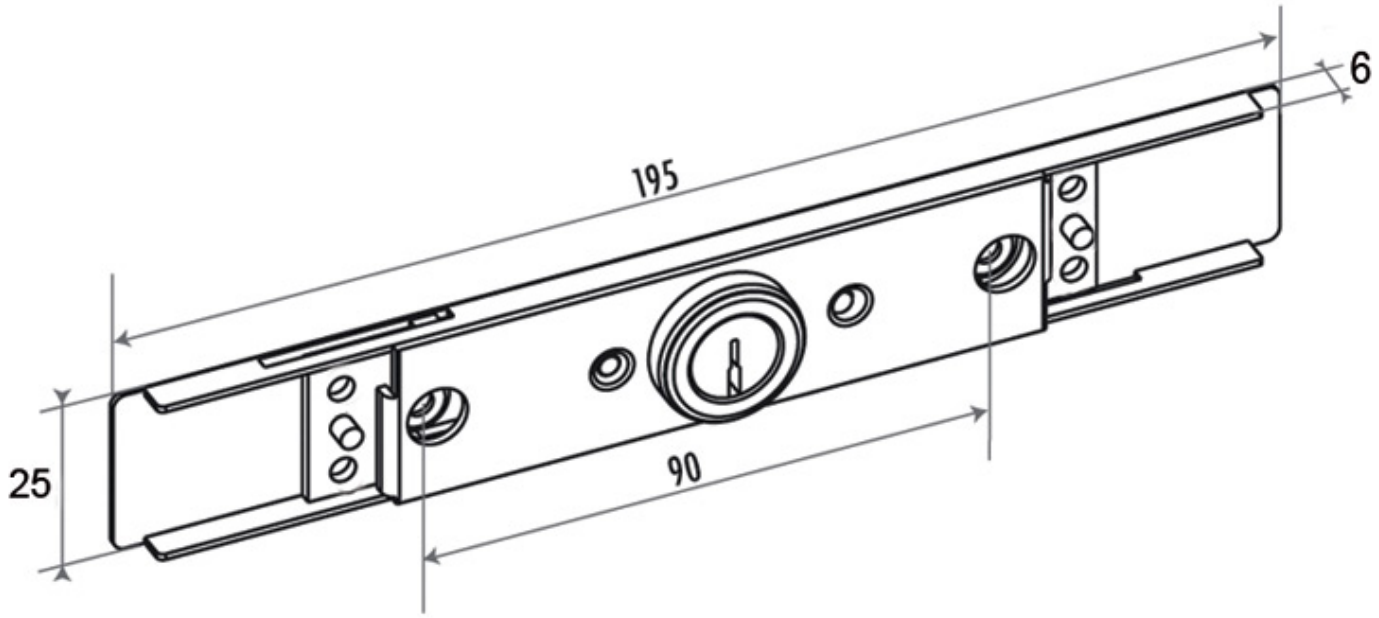
195
6
25
90