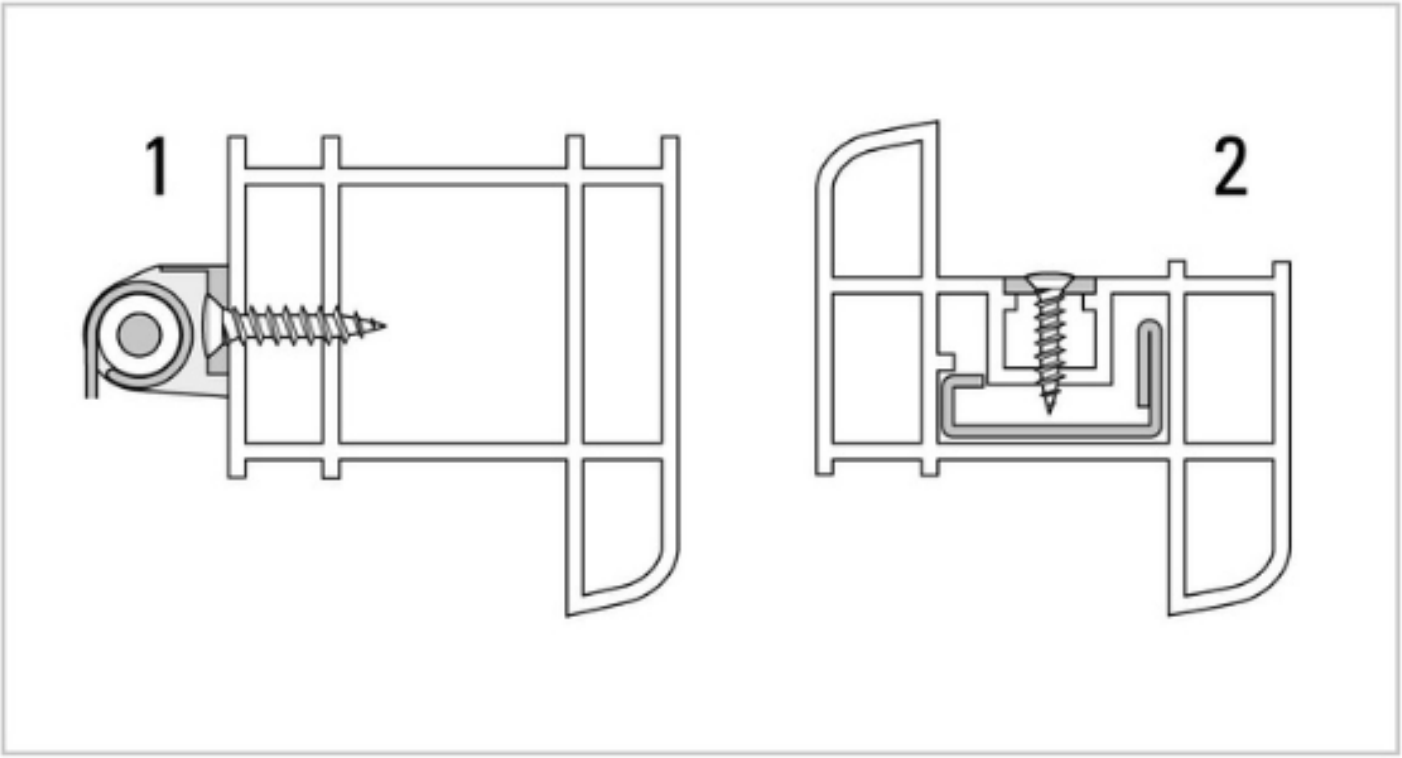VIS PVC