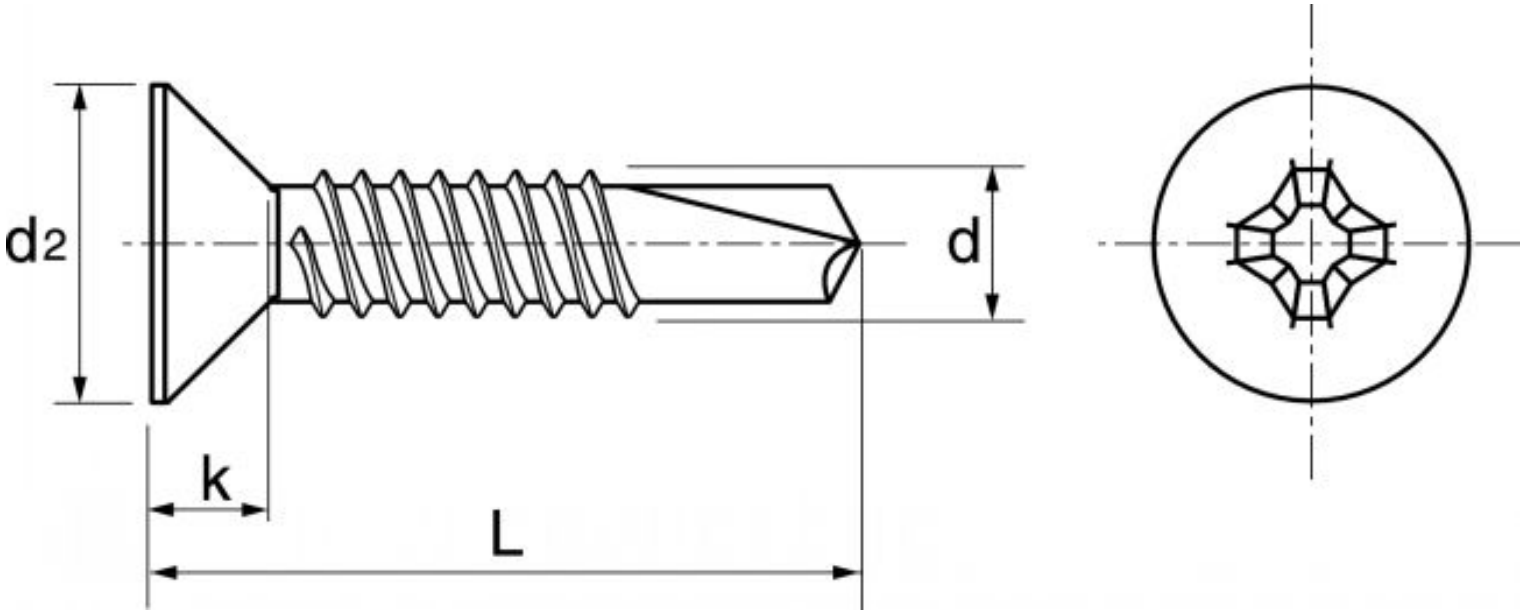VIS AUTOPERCEUSE TÊTE FRAISÉE INOX