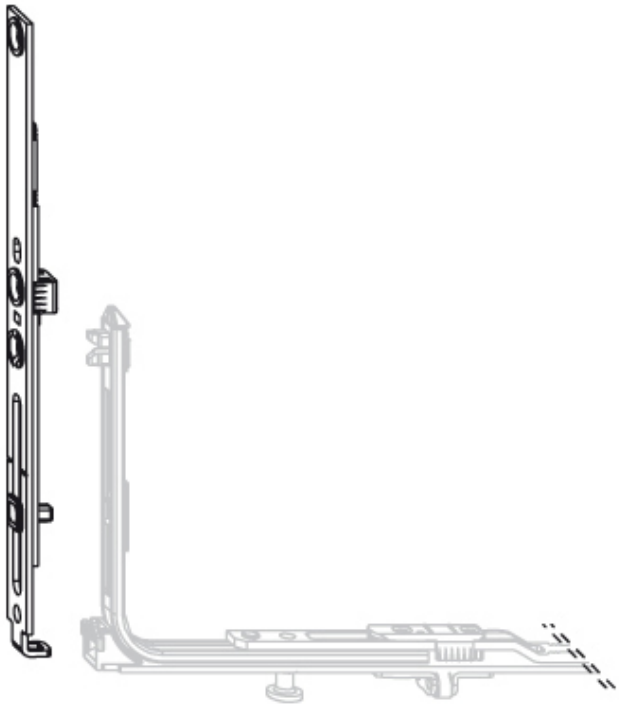VERROUILLEUR VSU IP