VERROUILLEUR VS RECOUPABLE

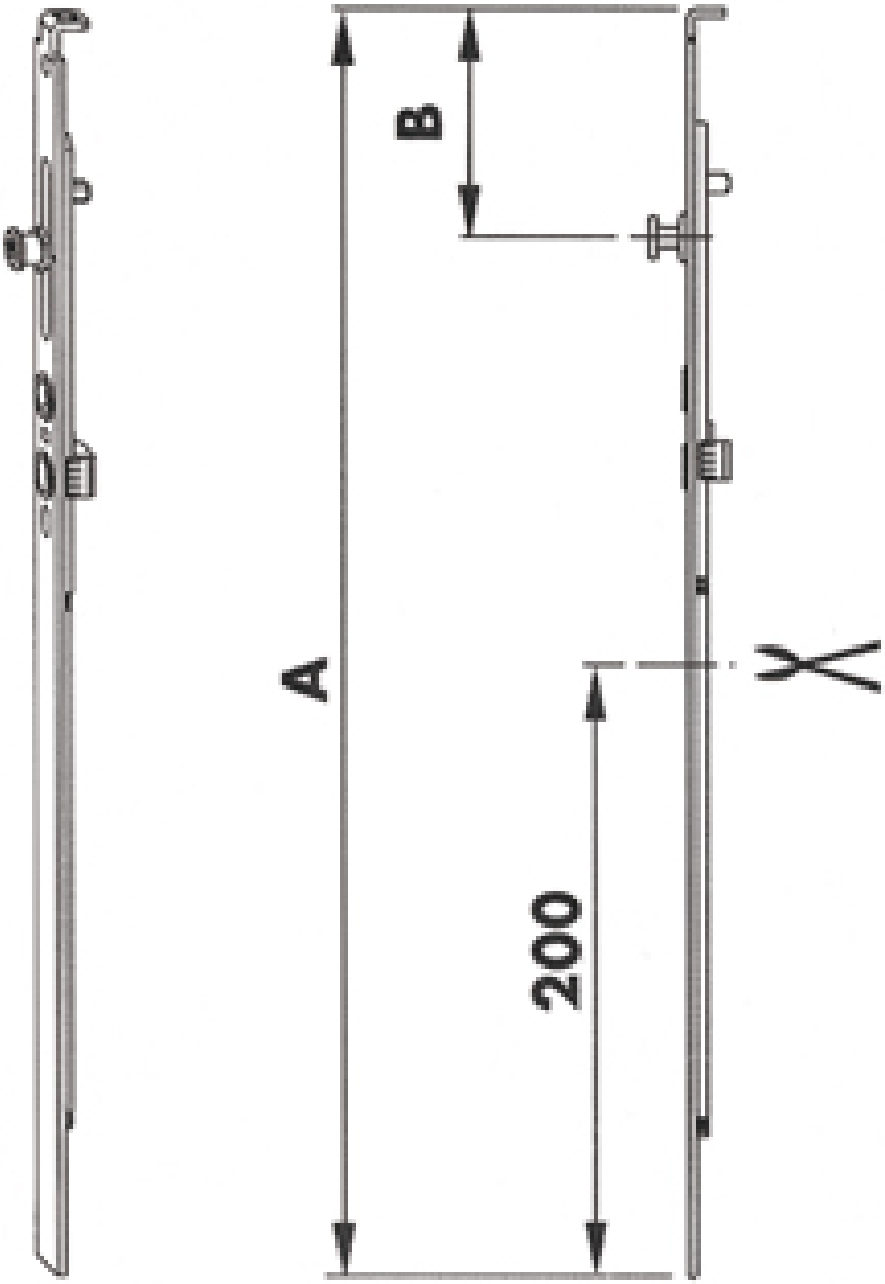
A
200
B