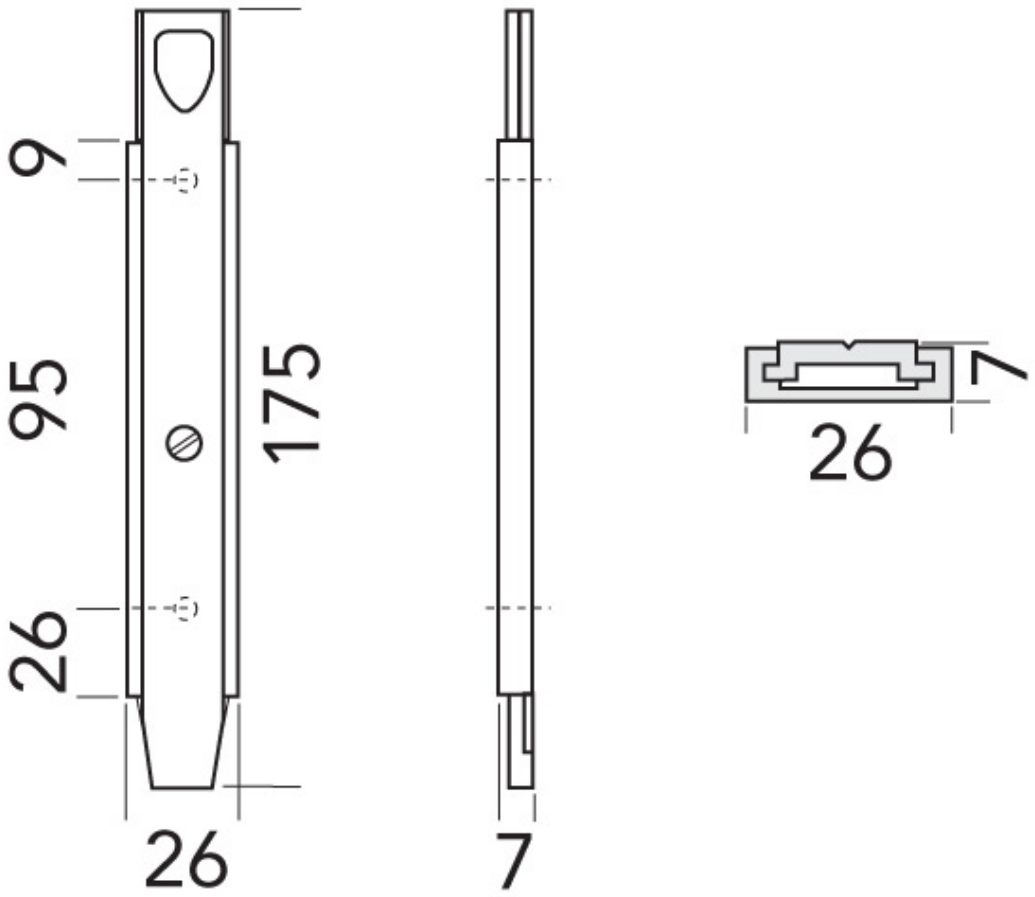VERROU EN APPLIQUE