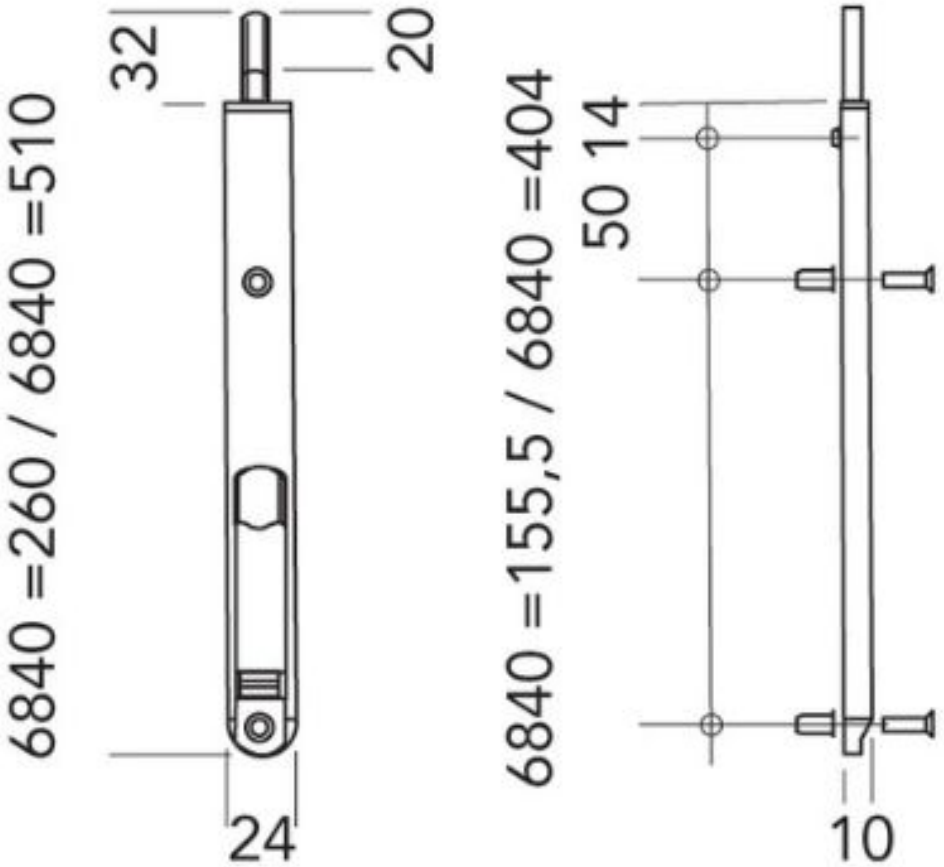VERROU À LEVIER DATOR NOIR