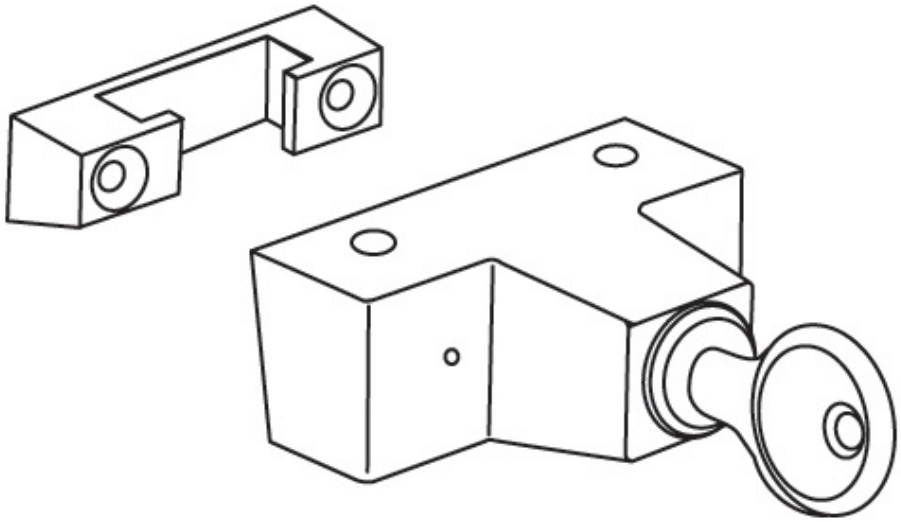VERROU À CYLINDRE