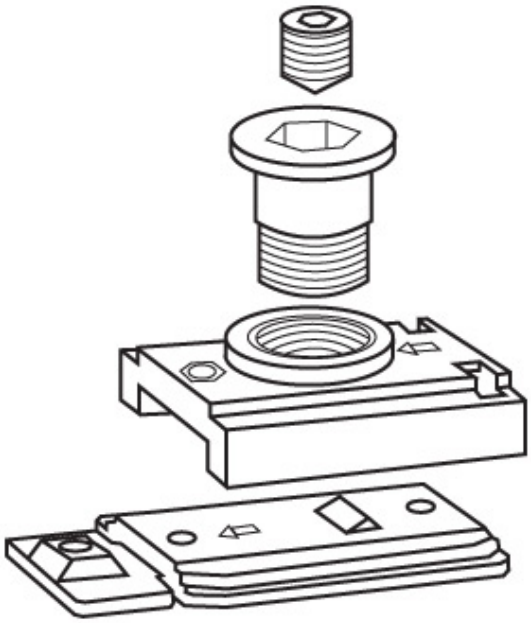UNITÉ D'ARRÊT RF POUR G-N XEA