TÊTIÈRE POUR SÉRIE -7 EFF

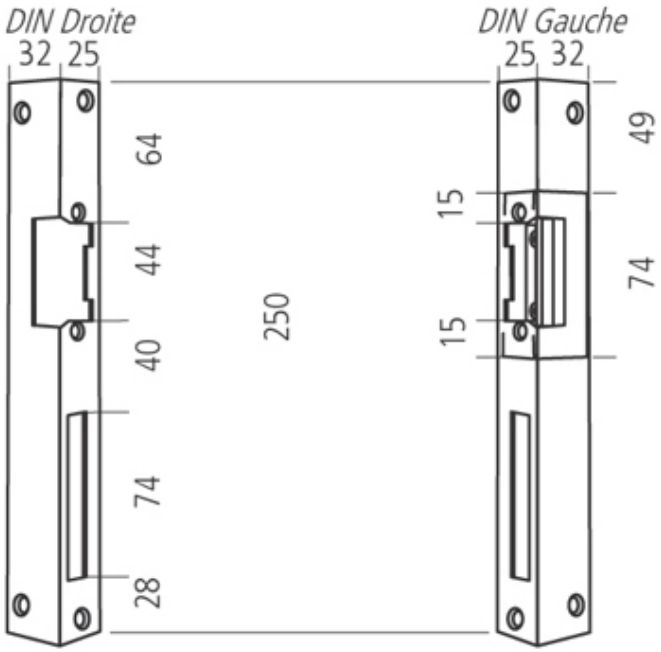

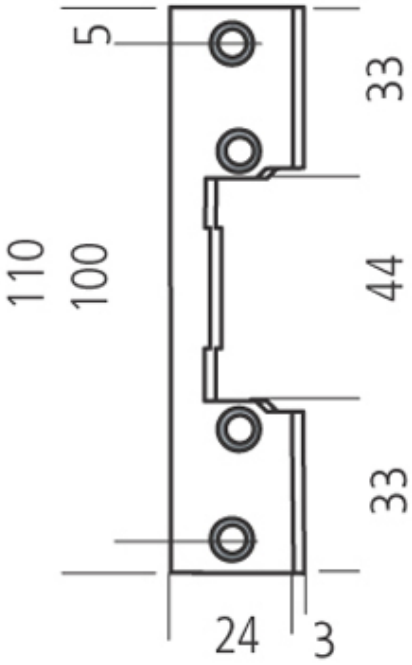
110
100
5
24
3
33
44
33
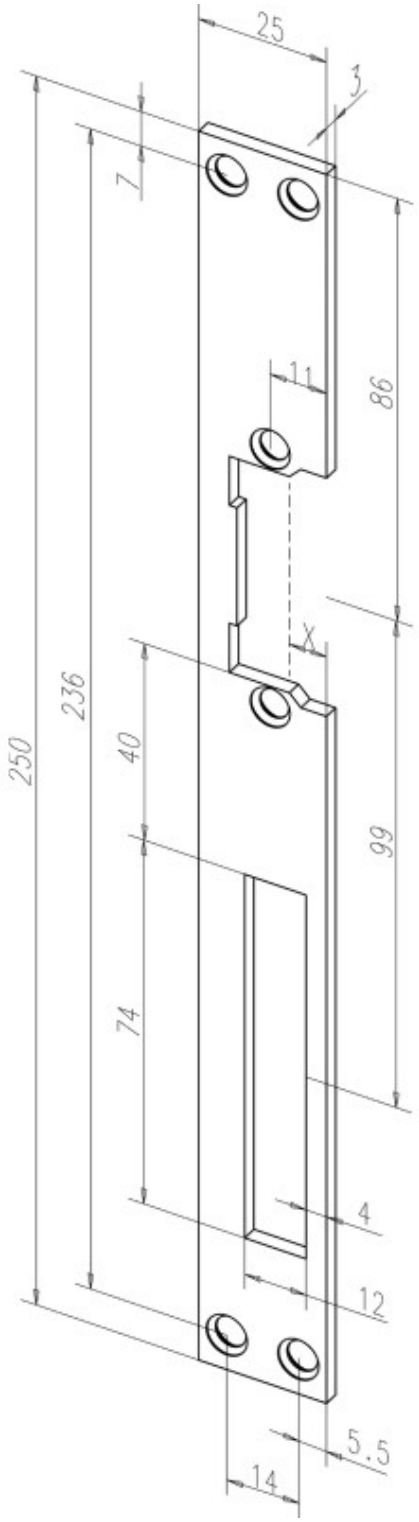
TÊTIÈRE POUR SÉRIE -7 EFF