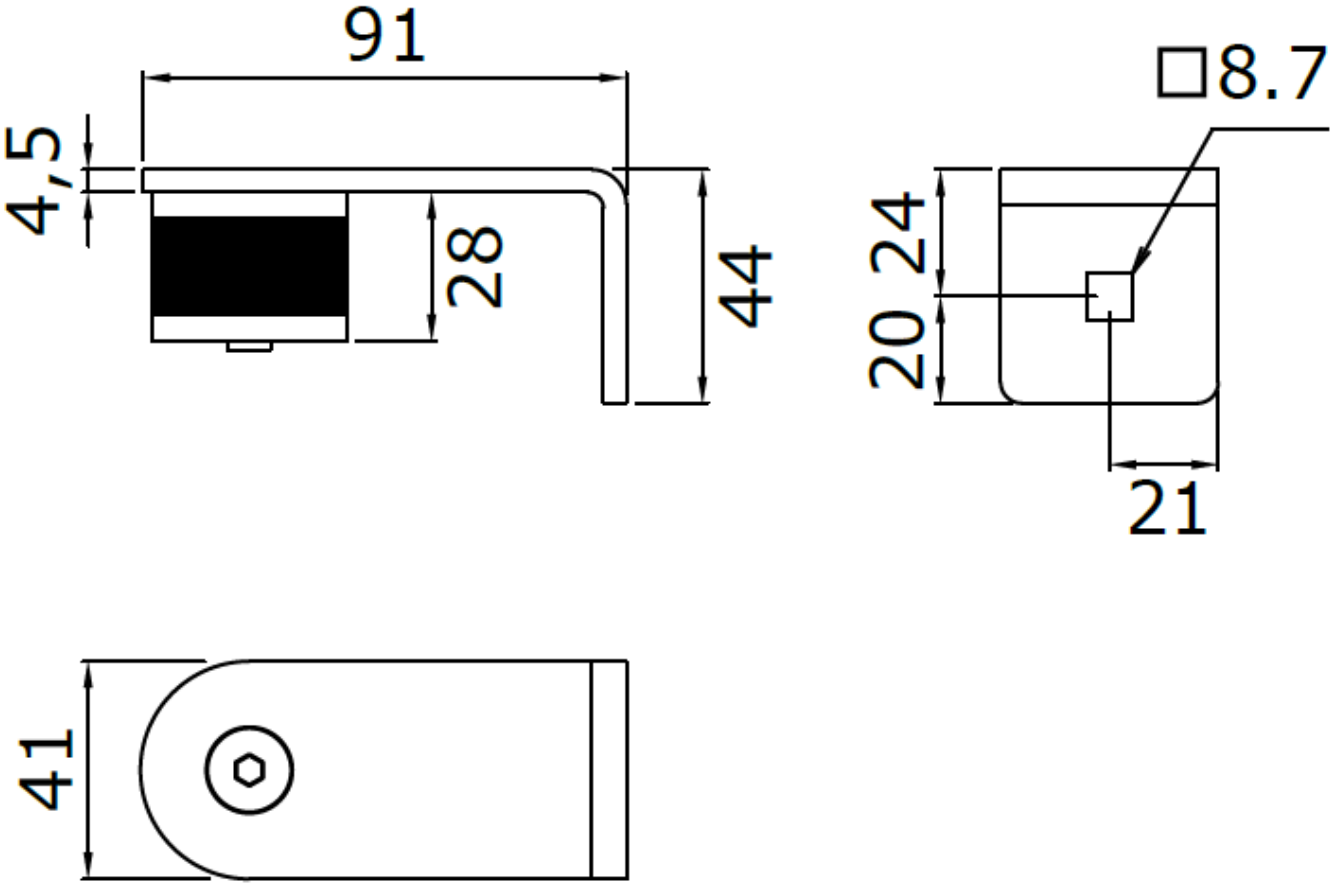

DROIT

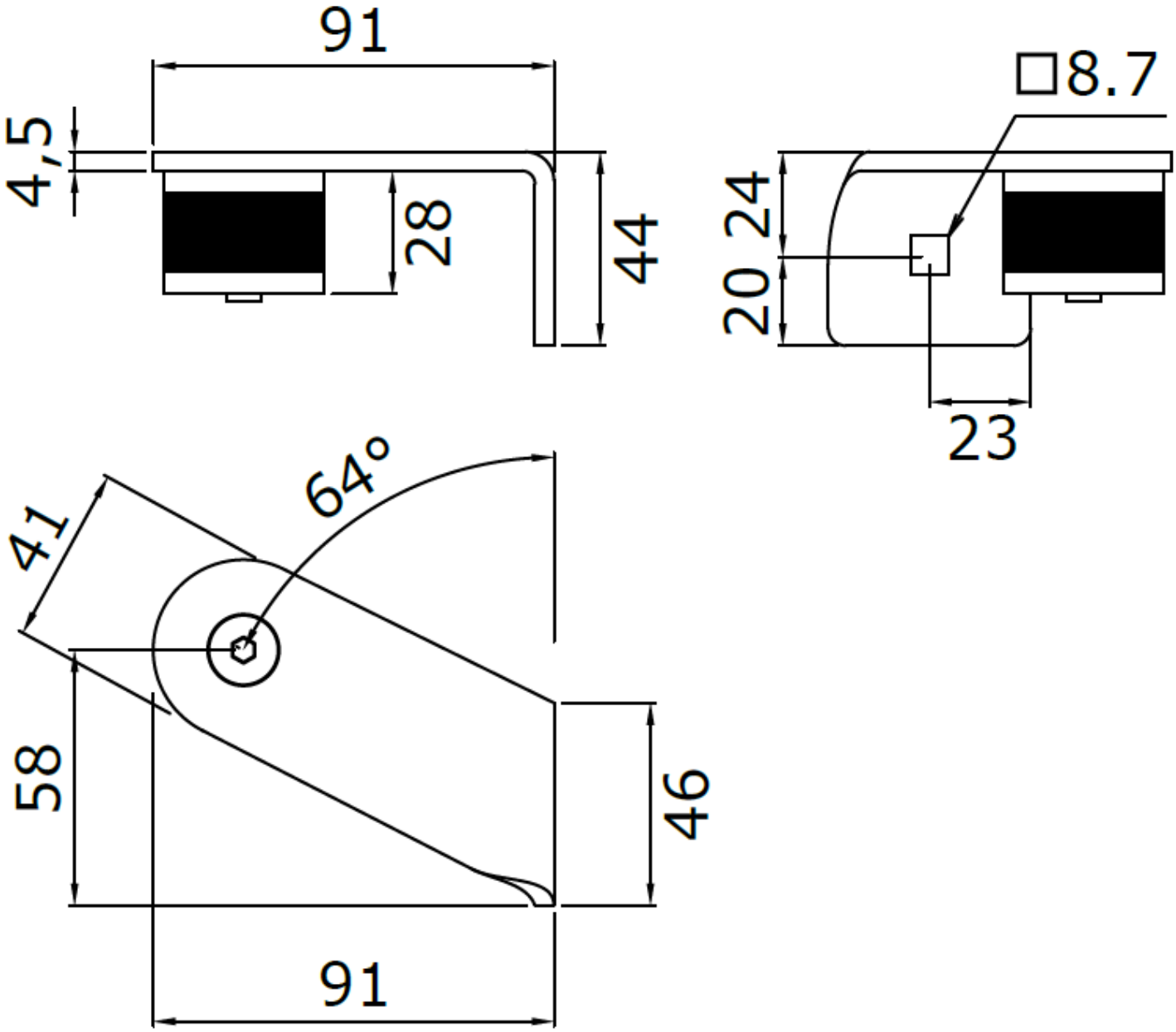

INCLINE