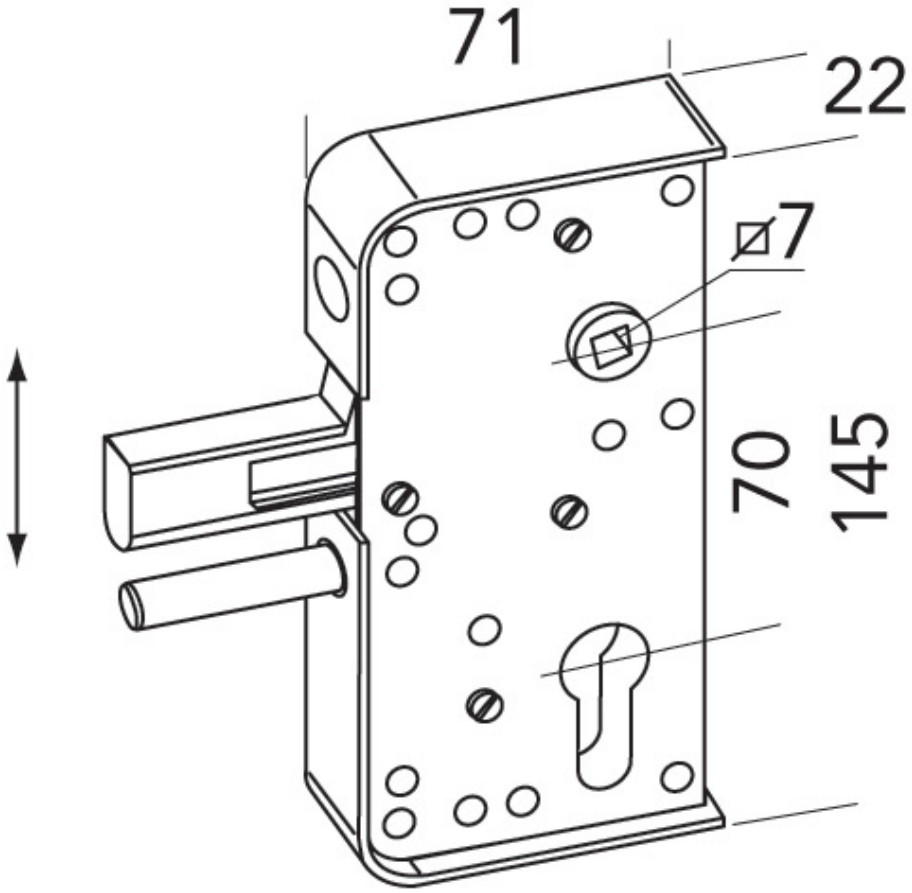SERRURE POUR PORTAIL