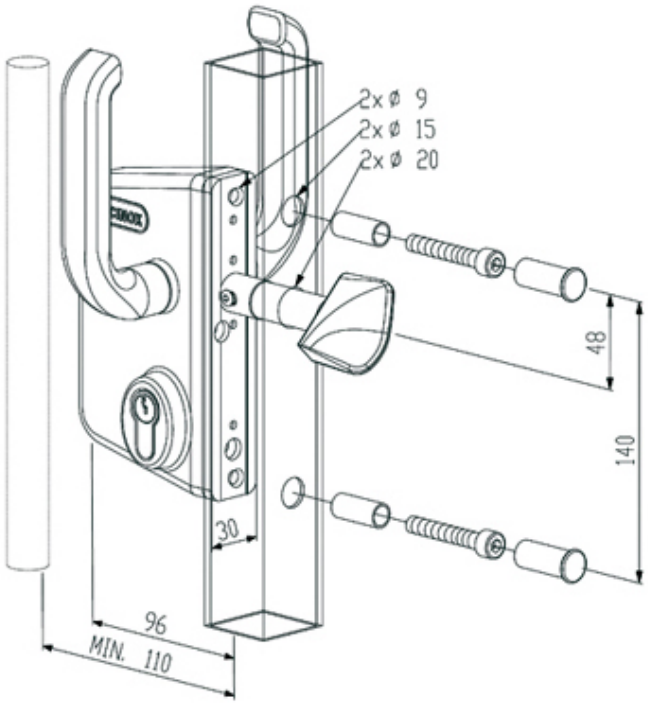SERRURE POUR PORTAIL COULISSANT